Содержание

1. КОМПРЕССОРЫ 5
- 1.1. ASPERA 5
  - 1.1.1. Среднетемпературные компрессоры 5
  - 1.1.2. Низкотемпературные компрессоры 8
- 1.2. DANFOSS 13
  - 1.2.1. Среднетемпературные компрессоры 13
  - 1.2.2. Низкотемпературные компрессоры 14
  - 1.2.3. Транспортные компрессоры, постоянного тока, серий BD 15
- 1.3. TECUMSEH 15
  - 1.3.1. Среднетемпературные компрессоры 15
  - 1.3.2. Низкотемпературные компрессоры 16
- 1.4. COPELAND 17
  - 1.4.1. Среднетемпературные компрессоры ZB Copeland Scroll™ 17
  - 1.4.2. Низкотемпературные компрессоры ZF Copeland Scroll™ 18
  - 1.4.3. Среднетемпературные и низкотемпературные компрессоры ZFD и ZBD Copeland Scroll™ 19
  - 1.4.4. Компрессоры ZP Copeland Scroll™ 20
  - 1.4.5. Компрессоры ZR Copeland Scroll™ 21
- 1.5. MANEUROP 22
- 1.6. BRISTOL 24
- 1.7. DORIN 25
- 1.8. BITZER 28

2. АГРЕГАТЫ 29
- 2.1. ASPERA 29
  - 2.1.1. Среднетемпературные агрегаты 29
  - 2.1.2. Низкотемпературные агрегаты 31
- 2.2. TECUMSEH 33
  - 2.2.1. Среднетемпературные агрегаты 33
  - 2.2.2. Низкотемпературные агрегаты 33
- 2.3. COPELAND 34
  - 2.3.1. Copeland Scroll™ MC агрегаты 34
  - 2.3.2. Copeland EazyCool™ ZX агрегаты 36

3. ИСПАРИТЕЛИ 38
- 3.1. ECO 38
  - 3.1.1. Серия EVS 38
  - 3.1.2. Серия EP 39
  - 3.1.3. Серия MIC 40
  - 3.1.4. Серия CTE 41
  - 3.1.5. Серия DFE 45
  - 3.1.6. Серия ICE 46
- 3.2. LU-VE 51
  - 3.2.1. Серия HF 51
  - 3.2.2. Серия SHF 52
  - 3.2.3. Серия SHP 52
  - 3.2.4. Серия SHS 52
  - 3.2.5. Серия SHA 53
- 3.3. RIVACOLD 53
  - 3.3.1. Серия RM/ RS 53

4. КОНДЕНСАТОРЫ 54

4.1. ECO 54

4.1.1. Серия LCE 54

4.1.2. Серия TKE 55

4.2. LU-VE 59

4.2.1. Серия STVF 59

4.3. ROEN EST 60

4.3.1. Серия LH 60

5. РЕСИВЕРЫ 61

5.1. TEHNAC 61

5.2. BITZER 62

5.3. FRIGO - MEC 62

6. ХОЛОДИЛЬНЫЕ КОМПОНЕНТЫ 63

6.1. СОЛЕНОИДНЫЕ ВЕНТИЛИ И КАТУШКИ 63

6.1.1. Danfoss 63

6.1.2. Castel 64

6.1.3. Alco 65

6.1.4. Refworld 66

6.2. ТЕРМОРЕГУЛИРУЮЩИЕ ВЕНТИЛИ (ТРВ) И ЖИКЛЕРЫ 66

6.2.1. Danfoss 66

6.2.2. Honeywell 70

6.2.3. Электронные терморегулирующие вентили Carel 71

6.3. ИНДИКАТОРЫ ЖИДКОСТИ И ВЛАГИ 71

6.4. ЗАПОРНЫЕ ВЕНТИЛИ 72

6.4.1. Шаровые вентили 72

6.4.2. Вентили типа Rotalock 73

6.4.3. Мембранные вентили Castel 74

6.5. РЕГУЛЯТОРЫ ДАВЛЕНИЯ DANFOSS 74

6.5.1. Регуляторы давления испарения, тип KVP 74

6.5.2. Регуляторы давления в картере, тип KVL 74

6.5.3. Регуляторы давления конденсаций, тип KVR 75

6.5.4. Регуляторы перепада давлений, тип NRD 75

6.5.5. Регуляторы давления конденсаций, тип KVD 75

6.6. ПРЕДОХРАНИТЕЛЬНЫЕ КЛАПАНЫ 75

6.7. ОБРАТНЫЕ КЛАПАНЫ 76

6.8. ВИБРОГАСИТЕЛИ 77

7. МАСЛООТДЕЛИТЕЛИ 78

8. АВТОМАТИКА УПРАВЛЕНИЯ 79

8.1. КОНТРОЛЛЕРЫ 79

8.1.1. Dixell 79

8.1.2. Eliwell 79

8.1.3. Carel 80

8.2. ДАТЧИКИ 81

8.3. ТРАНСФОРМАТОРЫ 82

8.4. РЕЛЕ ДАВЛЕНИЯ 82

8.4.1. Реле Danfoss 82

8.4.2. Дифференциальные реле давления MP 83

8.4.3. Реле Ranco 83
8.4.4. Реле Alco 83
8.5. ТЕРМОСТАТЫ 84
9. ФИЛЬТРЫ И ВСТАВКИ ДЛЯ РАЗБОРНЫХ ФИЛЬТРОВ 85
9.1. ФИЛЬТРЫ – ОСУШИТЕЛИ 85
9.2. ВСТАВКИ ФИЛЬТРОВ 89
9.3. ФИЛЬТРЫ ДЛЯ МАСЛА 90
9.4. КАПИЛЛЯРНЫЕ ФИЛЬТРЫ И ТРУБКИ 90
10. КОМПОНЕНТЫ ДЛЯ ХОЛОДИЛЬНЫХ КАМЕР 91
10.1. КЛАПАНЫ КОМПЕНСИРУЮЩИЕ ДАВЛЕНИЕ 91
11. ВЕНТИЛЯТОРЫ 92
11.1. ДВИГАТЕЛИ ВЕНТИЛЯТОРОВ 92
11.2. КРЫЛЬЧАТКИ 93
11.3. КРЕПЛЕНИЯ ДЛЯ УСТАНОВКА ДВИГАТЕЛЕЙ 93
11.4. КОЛЬЦО КРЕПЛЕНИЯ ДВИГАТЕЛЯ 94
11.5. РЕШЕТКА ВЕНТИЛЯТОРА 94
11.6. КВАДРАТНЫЕ ВЕНТИЛЯТОРЫ 95
11.7. ТУРБИННЫЕ ВЕНТИЛЯТОРЫ 95
11.8. ОСЕВЫЕ ВЕНТИЛЯТОРЫ 96
12. ЭЛЕКТРОНАГРЕВАТЕЛИ 98
12.1. ЭЛЕМЕНТЫ ПОДОГРЕВА 98
12.2. ТЭНЫ ПОДОГРЕВА КАРТЕРА 98
13. ИЗОЛЯЦИЯ 98
13.1. ЛИСТОВАЯ ИЗОЛЯЦИЯ 98
13.2. ТРУБЧАТАЯ ИЗОЛЯЦИЯ 99
13.3. КЛЕЙ 100
14. ИЗМЕРИТЕЛЬНЫЕ ПРИБОРЫ 100
14.1. МАНОМЕТРЫ 100
14.2. ТЕРМОМЕТРЫ 101
15. МЕДНЫЕ ТРУБЫ И ФИТИНГИ 101
15.1. МЕДНЫЕ ТРУБЫ 101
15.2. ИЗОЛИРОВАННЫЕ МЕДНЫЕ ТРУБЫ 102
15.3. ЗАГЛУШКИ МЕДНЫЕ 103
15.4. КОЛЕНА МЕДНЫЕ 103
15.5. МУФТЫ МЕДНЫЕ 104
15.6. ПЕРЕХОДНИКИ МЕДНЫЕ 104
15.7. ТРОЙНИКИ МЕДНЫЕ 105

1. КОМПРЕССОРЫ

1.1. ASPERA

1.1.1. СРЕДНЕТЕМПЕРАТУРНЫЕ КОМПРЕССОРЫ

R134a HBP 50 Гц

Модель	Объём цилиндра (см³)	Температура конденсаций (°C)	Холодопроизводительность, Вт при температуре кипения °C					
			-15	-10	-5	0	5	10
EMT37HDP	3,4	55	119	155	197	245	300	360
		45	143	183	230	285	347	417
EMT45HDR	3,97	55	148	189	234	286	349	426
		45	172	219	270	330	402	488
EMT50HDP	4,5	55	161	207	261	324	396	476
		45	188	242	306	379	463	555
EMT6160Z	6,76	55	262	320	412	507	615	737
		45	303	383	477	586	708	845
EMT6170Z	7,69	55	285	364	455	560	675	804
		45	333	423	528	647	780	927
EMTE6187Z	9,5	55	377	485	592	732	906	1081
		45	356	460	564	705	871	1037
NEK6160Z	7,28	55	232	296	376	472	586	716
		45	281	355	448	481	687	834
NEK6170Z	8,39	55	284	360	453	562	689	833
		45	336	422	527	572	798	964
NEK6187Z	9,99	55	314	402	511	642	793	965
		45	378	477	600	654	918	1113
NEK6210Z	12,11	55	358	480	619	773	942	1127
		45	456	578	726	787	1097	1319
NEK6212Z	14,28	55	444	562	708	881	1081	1308
		45	534	665	828	897	1248	1504
NEK6214Z	16,8	55	499	640	814	1008	1215	1473
		45	593	752	945	1026	1412	1701
NT6215Z	17,39	55	484	646	843	1071	1326	1606
		45	621	796	1014	1090	1567	1894
NT6217Z	20,44	55	633	791	991	1234	1521	1853
		45	754	938	1173	1256	1795	2185

R134a НВР 50 Гц продолжение таблицы

Модель	Объём цилиндра (см³)	Температура конденсаций (°C)	Холодопроизводительность, Вт при температуре кипения °C					
			-15	-10	-5	0	5	10
NT6220Z	22,37	55	675	852	1060	1303	1586	1915
		45	800	1011	1260	1554	1897	2294
NTU6222ZV	23,74	55	811	1044	1305	1605	1955	2365
		45	968	1225	1521	1866	2273	2754
NTU6224ZV	27,8	55	1004	1272	1574	1921	2325	2795
		45	1179	1484	1834	2242	2720	3277
NJ6220Z	26,11	55	629	875	1147	1459	1826	2260
		45	822	1104	1419	1780	2202	2699
NJ6220ZX	26,11	55	696	993	1326	1693	2096	2534
		45	882	1159	1502	1723	2389	2932
NJ6226Z	34,38	55	868	1182	1531	1923	2371	2886
		45	1144	1497	1892	2340	2852	3438
NJ6226ZX	34,38	55	878	1214	1589	2004	2457	2950
		45	1304	1644	2044	2539	3027	3608

Примечание: EN12900 ($T_{окружающей\ среды}$ = 32 °C)

R404A / R507 МВР 50 Гц

Модель	Объём цилиндра (см³)	Температура конденсаций (°C)	Холодопроизводительность, Вт при температуре кипения °C						
			-20	-15	-10	-5	0	5	10
EMT6144GK	3,97	55	196	245	303	370	448	535	634
		45	246	307	377	459	552	656	774
EMT6152GK	4,5	55	220	275	340	413	497	592	700
		45	276	343	422	512	614	730	860
EMT6165GK	5,2	55	247	310	385	472	570	682	808
		45	315	392	482	588	706	840	990
NEK6144GK	4,51	55			314	384	465	559	666
		45	271	326	395	480	580	694	825
NEK6165GK	6,2	55			443	533	639	759	895
		45	388	454	542	650	781	931	1103
NEK6181GK	7,28	55			483	587	711	853	1013
		45	405	491	599	730	882	1057	1252
NEK6210GK	8,77	55			571	698	849	1021	1216
		45	500	598	724	877	1058	1265	1499
NEK6213GK	12,11	55			788	958	1150	1366	1603
		45	666	804	972	1171	1403	1666	1963
NEK6217GK	14,28	55			955	1157	1386	1638	1916
		45	777	954	1166	1411	1690	2003	2347
NT6217GK	12,55	55			732	914	1122	1357	1618
		45	602	764	960	1190	1453	1746	2068
NT6220GK	14,5	55			853	1061	1307	1589	1907
		45	678	858	1080	1342	1645	1985	2362
NT6222GK	17,39	55			995	1233	1520	1850	2222
		45	839	1034	1287	1597	1960	2371	2830
NT6224GK	20,44	55			1244	1540	1879	2258	2678
		45	996	1261	1573	1933	2339	2787	3278
NT6226GK	22,37	55			1369	1974	2030	2434	2887
		45	1105	1383	1717	2108	2557	3957	3614

R404A / R507 MBP 50 Гц продолжение таблицы

Модель	Объём цилиндра (см³)	Температура конденсаций (°C)	Холодопроизводительность, Вт при температуре кипения °C						
			-20	-15	-10	-5	0	5	10
NTU6232GKV	20,44	55			1405	1704	2046	2445	2914
		45	1148	1433	1754	2126	2561	3075	3681
NTU624GKV	23,74	55			1655	2022	2425	2847	3269
		45	1389	1702	2089	2533	3014	3517	4023
NTU6238GKV	26,21	55			1826	2233	2691	3186	3706
		45	1523	1854	2282	2794	3376	4016	4700
NTU6240KV	27,8	55			1940	2358	2837	3372	3959
		45	1622	1978	2425	2957	3570	4258	5017
NJ9226GK	21,71	55			1255	1581	1944	2340	2766
		45	982	1285	1648	2066	2536	3055	3618
NJ9232GK	26,11	55			1414	1817	2271	2771	3315
		45	1093	1470	1911	2413	2973	3588	4355
NJ9238GK	21,67	55			1895	2323	2804	3347	3958
		45	1507	1939	2424	2970	3583	4272	5044
NJ9226GS	21,71	55			1278	1609	1980	2389	2838
		45	989	1301	1667	2086	2560	3087	3668
NJ9232GS	26,11	55			1513	1911	2357	2853	3396
		45	1166	1535	1972	2476	3047	3684	4388
NJ9238GS	32,67	55			1883	2345	2863	3435	4062
		45	1514	1979	2506	3091	3735	4441	5207

Примечание: EN12900 ($T_{окружающей\ среды}$ = 32 °C)

R600a HBP 50 Гц

Модель	Объём цилиндра (см³)	Температура конденсаций (°C)	Холодопроизводительность, Вт при температуре кипения °C					
			-15	-10	-5	0	5	10
EMU5125Y	4,50	55		119	150	184	224	270
		45	109	138	172	212	257	307
EMU5132Y	6,78	55	143	182	228	280	336	400
		45	165	208	258	316	382	454
EMT30CDP	4,50	55	85	113	145	181	220	261
		45	102	130	164	202	245	291
EMT45CDP	6,78	55	127	170	215	267	326	395
		45	153	195	243	300	365	442
EMT6144Y	9,04	55	200	250	310	377	455	543
		45	223	282	350	427	515	614
EMT6160Y	11,14	55	240	303	375	458	552	658
		45	277	347	427	520	622	738
NEK6144Y	9,99	55		234	298	374	458	550
		45	215	272	343	426	519	616
NEK6160Y	12,11	55		294	372	464	567	678
		45	267	338	425	528	641	764
NEK6170Y	14,28	55		358	449	554	674	807
		45	326	414	512	630	764	913
NEK6187Y	16,8	55		391	494	613	749	864
		45	359	457	572	705	859	936

Примечание: EN12900 ($T_{окружающей\ среды}$ = 32 °C)

R290 MBP 50 Гц

Модель	Объём цилиндра (см³)	Температура конденсаций (˚C)	Холодопроизводительность, Вт при температуре кипения °C						
			-20	-15	-10	-5	0	5	10
EMT6144U	4,5	55	195	238	290	354	426	510	604
		45	228	280	342	416	502	598	705
EMT6152U	5,2	55	242	301	363	432	514	612	730
		45	278	346	418	500	595	710	844
EMT6165U	5,96	55	284	348	420	500	596	710	846
		45	330	402	484	580	690	822	978
EMTE6181U	7,55	55		465	580	695	828	995	1163
		45		442	549	657	795	952	1109
NEK6152U	6,45	55			348	424	511	607	714
		45	286	331	402	487	588	704	833
NEK6165U	6,2	55			398	484	583	696	822
		45	315	381	464	561	675	803	947
NEK6181U	7,28	55			447	548	664	793	930
		45	367	432	523	637	770	919	1080
NEK6210U	8,78	55			549	670	811	969	1145
		45	434	526	640	776	936	1118	1322
NEK6213U	12,12	55			763	927	1112	1317	1540
		45	594	723	882	1069	1281	1516	1772
NEK6214U	12,12	55			746	882	1023	1170	1323
		45	574	710	870	1055	1265	1499	1758
NEK6124U	12,12	55			762	926	1115	1328	1566
		45	593	731	892	1077	1284	1515	1770
NEK6217U	14,3	55			875	1060	1271	1508	1771
		45	681	833	1018	1233	1481	1759	2068
NT6217U	14,5	55			792	987	1215	1473	1764
		45	506	756	952	1183	1449	1752	2089
NT6220U	17,4	55			995	1236	1506	1803	2129
		45	757	954	1193	1472	1791	2150	2549
NT6222U	20,4	55			1118	1400	1726	2097	2505
		45	865	1095	1372	1695	2060	2465	2907

Примечание: EN12900 ($T_{окружающей\ среды}$ = 32 °C)

1.1.2. НИЗКОТЕМПЕРАТУРНЫЕ КОМПРЕССОРЫ

R134a LBP 50 Гц

Модель	Объём цилиндра (см³)	Температура конденсаций (˚C)	Холодопроизводительность, Вт при температуре кипения °C					
			-30	-25	-20	-15	-10	-5
EMT22HLP	3,00	55	37	54	74	99	127	158
		45	50	69	92	118	148	182
EMT36HLP	3,97	55	60	80	105	137	174	217
		45	71	94	123	160	203	253
EMT43HLP	4,85	55	74	98	127	163	208	263
		45	89	118	153	195	246	308
EMT49HLP	5,56	55	82	110	145	186	235	292
		45	99	130	170	218	275	342

R134a LBP 50 Гц продолжение таблицы

Модель	Объём цилиндра (см³)	Температура конденсаций (°C)	Холодопроизводительность, Вт при температуре кипения °C					
			-30	-25	-20	-15	-10	-5
EMT60HLP	6,76	55	95	131	175	228	290	359
		45	118	158	209	270	340	420
NEK1116Z	7,37	55	101	141	200	245	312	390
		45	126	172	225	291	367	460
NEK2116Z	7,37	55	96	136	184	241	305	378
		45	121	166	221	284	357	436
NEK1118Z	8,39	55	120	163	217	283	357	446
		45	144	195	256	328	417	519
NE1121Z	9,26	55	138	186	246	319	403	500
		45	166	220	288	370	464	572
NEK1121Z	9,26	55	131	179	241	314	401	500
		45	158	213	282	365	462	574
NE1130Z	12,11	55	179	238	313	402	506	624
		45	211	281	366	466	583	715
NE2134Z	14,28	55	196	267	351	453	571	711
		45	234	313	410	526	662	822
NEK2140Z	16,80	55	239	319	421	543	686	850
		45	284	377	495	636	801	991
NJ2152Z	27,16	55	234	390	566	761	975	1226
		45	325	462	624	834	1070	1336

Примечание: EN12900 ($T_{окружающей\ среды}$ = 32 °C)

R404A / R507 LBP 50 Гц

Модель	Объём цилиндра (см³)	Температура конденсаций (°C)	Холодопроизводительность, Вт при температуре кипения °C						
			-40	-35	-30	-25	-20	-15	-10
EMT2117GK	4,5	55			127	166	211	264	326
		45	91	125	164	210	265	330	408
EMT2121GK	5,2	55			168	212	264	327	400
		45	120	159	204	258	322	398	487
EMT2125GK	5,96	55			190	242	303	375	458
		45	140	185	238	301	373	462	562
EMT2130GK	6,76	55			205	263	330	407	497
		45	150	200	257	326	406	500	605
NEK2117GK	4,52	55			117	154	197	247	303
		45	80	111	149	194	246	306	374
NEK1121GK	5,45	55			147	183	232	290	355
		45	109	147	191	246	297	363	426
NEK2121GK	5,45	55			143	188	241	303	375
		45	104	139	183	238	302	377	463
NEK1125GK	6,2	55			168	210	256	300	347
		45	110	160	214	265	319	374	430
NEK2130GK	7,4	55			203	267	341	426	522
		45	132	187	254	332	422	524	640
NEK2134GK	8,78	55			233	305	390	486	595
		45	165	223	295	330	486	603	735
NEK2150GK	12,12	55			326	419	529	657	807
		45	235	313	408	522	657	814	995

R404A / R507 LBP 50 Гц продолжение таблицы

Модель	Объём цилиндра (см³)	Температура конденсаций (°C)	Холодопроизводительность, Вт при температуре кипения °C						
			-40	-35	-30	-25	-20	-15	-10
NEK2168GK	14,3	55			358	468	596	743	909
		45	259	345	454	587	742	921	1123
NEK2172GK	16,8	55			431	558	707	876	1065
		45	299	401	513	687	872	1083	1322
NT2168GK	14,50	55			319	422	542	685	859
		45	206	310	423	549	698	875	1089
NT2178GK	17,40	55			399	516	651	806	983
		45	283	396	526	676	853	1056	1290
NT2180GK	20,40	55			461	601	767	958	1176
		45	323	453	604	778	977	1203	1458
NT2190GK	22,40	55			518	675	860	1074	1321
		45	373	506	669	865	1100	1375	1693
NT2210GK	26,2	55			639	838	1070	1332	1627
		45	428	598	807	1056	1344	1671	2038
NT2212GK	27,8	55			688	888	1127	1405	1728
		45	503	671	876	1125	1421	1770	2174
NT2168GS	14,5	55			312	418	546	696	869
		45	214	300	410	544	704	890	1107
NT2192GS	22,4	55			516	675	860	1072	1315
		45	364	504	673	872	1106	1378	1690
NT2212GS	27,8	55			649	847	1085	1361	1682
		45	471	632	835	1082	1378	1727	2132
NJ2192GK	26,11	55			530	722	938	1179	1444
		45	348	509	705	936	1203	1505	1842
NJ2192GS	26,11	55			529	718	939	1198	1497
		45	320	516	730	968	1235	1533	1868
NJ2212GK	34,77	55			727	978	1262	1578	1923
		45	472	694	961	1276	1637	2041	2487
NJ2212GS	34,77	55			668	935	1236	1577	1963
		45	361	615	901	1228	1605	2039	2538

Примечание: EN12900 ($T_{окружающей\ среды}$ = 32 °C)

R600A LBP 50 Гц

Модель	Объём цилиндра (см³)	Температура конденсаций (°C)	Холодопроизводительность, Вт при температуре кипения °C					
			-30	-25	-20	-15	-10	-5
EMY20CLC	3,97	55	34	45	60	77	98	121
		45	40	54	71	92	116	144
EMY26LCL	5,2	55	45	61	81	105	133	165
		45	55	73	95	121	152	187
EMT26CLP	5,2	55	44	62	82	104	132	168
		45	54	73	95	120	151	190
EMY32CLC	5,96	55	53	72	94	120	151	189
		45	64	86	111	141	176	218
EMT32CLP	5,96	55	53	71	95	122	154	190
		45	64	85	112	143	178	220
EMY40CLC	7,23	55	66	90	116	148	186	232
		45	80	107	136	171	214	267
EMT40CLP	7,23	55	69	91	118	151	189	234
		45	83	109	139	176	219	270
EMY46CLC	7,96	55	75	102	135	174	219	268
		45	90	120	157	200	249	303
EMT46CLP	7,96	55	76	102	134	171	215	265
		45	88	118	154	196	245	302
EMY55CLP	9,04	55	85	114	150	192	241	296
		45	102	135	175	222	277	340
EMX55CLP	9,04	55	90	115	156	197	250	
		45	106	136	179	222	282	
EMT56CLP	9,04	55	88	118	155	198	247	303
		45	102	135	176	224	280	345
EMX70CLC	11,14	55	103	142	184	233	290	360
		45	123	164	210	263	327	403
EMX80CLC	12,21	55	118	158	207	265	331	406
		45	139	185	240	305	380	464

Примечание: CECOMAF ($T_{окружающей\ среды}$ = 32 °C)

R290 LBP 50 Гц

Модель	Объём цилиндра (см³)	Температура конденсаций (˚C)	Холодопроизводительность, Вт при температуре кипения °C						
			-40	-35	-30	-25	-20	-15	-10
EMT1117U	4,5	55			120	155	195	242	296
		45	85	112	145	184	230	283	345
EMT1121U	5,56	55			156	200	252	312	380
		45	111	145	188	238	298	365	440
EMT1125U	5,96	55			176	225	282	348	422
		45	124	162	209	265	330	402	486
EMT1130U	6,76	55			196	252	315	390	472
		45	138	180	233	295	368	450	542
EMT2117U	4,5	55			120	155	195	242	296
		45	85	112	145	184	230	283	345
EMT2121U	5,56	55			156	200	252	312	380
		45	111	145	188	238	298	365	440
EMT2125U	5,96	55			176	225	282	348	422
		45	124	162	209	265	330	402	486
EMT2130U	6,76	55			196	252	315	390	472
		45	138	180	233	295	368	450	542
EMTE2134U	9,5	55	201	266	331		533		752
		45	182	251	320		507		703
NEK2121U	6,2	55			136	183	238	302	376
		45	95	126	168	220	284	358	444
NEK1121U	6,2	55			163	208	261	323	393
		45	118	150	192	243	306	377	459
NEK2125U	7,28	55			187	237	299	374	462
		45	154	182	224	281	353	439	540
NEK2134U	10,00	55			269	338	423	523	639
		45	208	252	315	395	494	611	746
NEK2150U	13,54	55			339	435	550	683	835
		45	237	309	403	515	650	804	979
NEK1150U	13,54	55			337	429	538	661	801
		45	237	309	398	506	630	773	933
NEK2160U	16,8	55			428	547	688	848	1030
		45	306	395	508	646	808	995	1206
NT2160U	17,4	55			378	497	638	799	979
		45	260	348	463	601	765	954	1167
NT2170U	20,4	55			470	608	770	955	1162
		45	333	441	577	740	932	1150	1395
NT2180U	22,4	55			536	693	874	1077	1302
		45	380	501	653	835	1047	1290	1563
NT2210U	27,8	55			677	875	1108	1374	1975
		45	482	626	813	1041	1310	1620	1969

Примечание: EN12900 ($T_{окружающей\ среды}$ = 32 °C)

1.2. DANFOSS

1.2.1. СРЕДНЕТЕМПЕРАТУРНЫЕ КОМПРЕССОРЫ

R134a

Модель	Объём цилиндра (см³)	Холодопроизводительность, Вт при температуре кипения °C					
		-15	-10	-5	0	5	10
TL 4 G	3,86	107	140	180	226	280	342
TL 5 G	5,08	139	178	224	278	341	414
FR 6G	6.23	171	226	290	365	452	552
FR 7,5G	6,93	195	254	325	408	505	618
FR 8,5 G	7,95	228	298	381	478	592	722
FR 10 G	9,05	250	324	412	515	638	779
FR 11 G	11,15	307	395	501	628	780	-
SC 10 G	10,29	268	369	486	618	764	925
SC 12 G	12,89	348	464	603	768	960	1182
SC 15 G	15,28	424	568	728	908	1110	1340
SC 18 G	17,69	526	684	870	1087	1337	1624
SC21 G	20,95	606	792	1012	1268	1560	1889

Примечание: $T_{окружающей\ среды}$ = +32 °C; $T_{конденсаций}$ = +55 °C

R404A

Модель	Объём цилиндра (см³)	Холодопроизводительность, Вт при температуре кипения °C						
		-20	-15	-10	-5	0	5	10
SC 10 DL	10,29	471	611	775	968	1192	1450	1747
SC 12 DL	12,87	609	806	1028	1279	1565	1890	2258
SC 15 DL	15,28	759	964	1207	1493	1825	2210	2652

Примечание: $T_{окружающей\ среды}$ = +32 °C; $T_{конденсаций}$ = +55 °C

1.2.2. НИЗКОТЕМПЕРАТУРНЫЕ КОМПРЕССОРЫ

R134a

Модель	Объём цилиндра (см³)	Холодопроизводительность, Вт при температуре кипения °C					
		-35	-30	-25	-20	-15	-10
NL6F	6,13	52	77	110	151	200	258
NL7F	7,27	71	99	136	182	238	303
NL8F	7,97	82	112	149	194	249	317
NL9F	8,35	80	112	155	208	272	346
NL11F	11,15	102	144	200	271	356	455

Примечание: $T_{окружающей\ среды}$ = +32 °C; $T_{конденсаций}$ = +55 °C

R404A

Модель	Объём цилиндра (см³)	Холодопроизводительность, Вт при температуре кипения °C						
		-40	-35	-30	-25	-20	-15	-10
FR 8,5 CL	7.95	126	168	222	290	372	468	577
SC 10 CL	10,29	-	168	258	365	489	634	800
SC 12 CL	12,87	140	237	353	490	650	835	1048
SC 15 CL	15,28	211	313	438	585	753	943	1155
SC 18 CL	17,69	262	382	525	691	881	1095	1332
SC 21 CL	20,95	325	455	617	813	1042	1306	1606

Примечание: $T_{окружающей\ среды}$ = +32 °C; $T_{конденсаций}$ = +55 °C

R600a

Модель	Объём цилиндра (см³)	Холодопроизводительность, Вт при температуре кипения °C					
		-35	-30	-25	-20	-15	-10
TLES5KK.2	5,02	28	41	57	76	99	126
TLES6KK.2	5,7	31	47	66	87	111	139
TLES5.7KK.3	5,7	36.4	50.7	68	89	114	144
TLES7KK.2	6,49	40	57	77	101	130	163
TLES8KK.2	7,76	44	66	89	115	146	183
TLES7.5KK.3	7,48	52.6	71.1	94	122	155	194
TLES9KK.2	8,83	57	77	101	130	165	205
NLE11KK.2	11,15	78	103	133	169	214	271
NLE13KK.2	13,25	88	118	154	198	250	313
NLE15KK.2	14,65	95	130	172	223	284	357
NLX10KK.2	10,09	74.5	101	133	171	217	271
NLX13KK.2	13,25	93.5	127	167	215	271	338
NLX15KK.2	14,65	110	147	192	245	309	384

Примечание: $T_{окружающей\ среды}$ = +32 °C; $T_{конденсаций}$ = +55 °C

1.2.3. ТРАНСПОРТНЫЕ КОМПРЕССОРЫ, ПОСТОЯННОГО ТОКА, СЕРИИ BD

R134a

Модель	RPM	Холодопроизводительность, Вт при температуре кипения °C								
		-30	-25	-20	-15	-10	-5	0	5	10
BD35F	2.000	16	24	33	44	57	72	90	111	136
	2.500	20	30	41	55	71	90	112	139	
	3.000	23	32	45	62	82	105	133		
	3.500	26	36	51	70	94	122			
BD50F	2.000	20	32	43	56	72	92	116	143	178
	2.500	27	39	52	69	89	113	145	180	
	3.000	32	46	63	82	106	136	173		
	3.500	38	54	71	95	125	158			

Примечание: $T_{окружающей\ среды}$ = +32 °C; $T_{конденсаций}$ = +55 °C

1.3. TECUMSEH

1.3.1. СРЕДНЕТЕМПЕРАТУРНЫЕ КОМПРЕССОРЫ

R134A, HBP, 220-240 В / 50 Гц

Модель	Объём цилиндра (см³)	Холодопроизводительность, Вт при температуре кипения °C					
		-15	-10	-5	0	7,2	10
THB4419Y	5	194	241	299	368	484	534
THB4422Y	5,9	253	308	375	454	586	643
AEZ4425Y	7,6	241	323	417	524	698	770
AEZ4430Y	8,8	319	407	516	643	854	945
CAE4440Y	12	403	524	670	842	1127	1249
CAE4448Y	14,2	524	659	828	1028	1365	1511
CAE4448Y-110	14,2	524	659	828	1028	1365	1511
CAE4456Y	16	561	737	943	1184		1786
CAJ4461Y	18,3	603	793	1021	1294	1780	2003
CAJ4476Y	22,8	643	889	1177	1514	2100	2363
CAJ4492Y	25,95	800	1113	1467	1871	2554	2856
CAJ4511Y	32,7	1109	1474	1895	2382	3218	3592

Примечание: EN12900 ($T_{конденсаций}$ = 54,4°C, $T_{окружающей\ среды}$ = 32°C) RTG 20°C

R134a HBP 380 В / 50 Гц

Модель	Объём цилиндра (см³)	Холодопроизводительность, Вт при температуре кипения °C					
		-15	-10	-5	0	7,2	10
TAJ4461Y	18,3	603	793	1021	1294	1780	2003
TAJ4492Y	25,9	800	1113	1467	1871	2554	2856
TAJ4511Y	32,7	1109	1474	1895	2382	3218	3592
TFH4518Y	53,2	1348	2049	2831	3688	5039	5596
TFH4525Y	74,25	2167	2913	3822	4884	6654	7411

Примечание: EN12900 ($T_{конденсаций}$ = 54,4°C, $T_{окружающей\ среды}$ = 32°C) RTG 20°C

R404A HBP 220-240 В / 50 Гц

Модель	Объём цилиндра (см³)	Холодопроизводительность, Вт при температуре кипения °C							
		-25	-20	-15	-10	-5	0	7,2	15
CAE9470Z	13.3	383	508	669	869	1109	1392	1878	2514
CAJ9480Z	15.2	393	571	774	1009	1284	1607	2172	2943
CAJ9510Z	18.3	527	732	970	1252	1583	1972	2650	3563
CAJ9513Z	24.2	497	783	1114	1501	1955	2485	3406	4646
CAJ4517Z	25.94			1364	1776	2273	2857	3860	5173
CAJ4519Z	24.45			1769	2353	3009	3756	5030	6735

Примечание: EN12900 ($T_{конденсаций}$ = 54,4°C, $T_{окружающей\ среды}$ = 32°C)

R404A HBP 380-420 В / 50 Гц

Модель	Объём цилиндра (см³)	Холодопроизводительность, Вт при температуре кипения °C					
		-15	-10	-5	0	7,2	10
TAJ4517Z	25,3	1606	2058	2566	3138	4098	5350
TAJ4519Z	34,45	2120	2664	3276	3967	5125	6632
TFH4522Z	39,95	1951	2617	3380	4257	5749	7720
TFH4524Z	43,5	2299	3048	3889	4833	6388	8359
TFH4531Z	56,65	3055	3968	4991	6143	8070	10580
TFH4540Z	74,25	4043	5173	6437	7861	10245	13349
TAG4546Z	90,2	4035	5457	7122	9061	12401	16850
TAG4553Z	100,7	4633	6220	8062	10202	13895	18845
TAG4561Z	112,5	5389	7107	9082	11363	15282	20527
TAG4568Z	124,4	6533	8477	10702	13253	17588	23305
TAG4573Z	134,8	7121	9156	11508	14224	18870	25033

Примечание: EN12900 ($T_{конденсаций}$ = 54,4°C, $T_{окружающей\ среды}$ = 32°C) RTG 20°C

1.3.2. НИЗКОТЕМПЕРАТУРНЫЕ КОМПРЕССОРЫ

R404A LBP 220-240 В / 50 Гц

Модель	Объём цилиндра (см³)	Холодопроизводительность, Вт при температуре кипения °C					
		-35	-30	-23,3	-20	-15	-10
CAJ2432Z	18,3	372	533	800	956	1226	1541
CAJ2440Z	21	463	647	955	1135	1446	1807
CAJ2446Z	26,2	597	821	1186	1397	1759	2176
CAJ2464Z	34,4	820	1108	1579	1850	2317	2855

Примечание: EN12900 ($T_{конденсаций}$ = 54,4°C, $T_{окружающей\ среды}$ = 32°C) RTG 20°C

R404A LBP 380-420 В / 50 Гц

Модель	Объём цилиндра (см³)	Холодопроизводительность, Вт при температуре кипения °C					
		-35	-30	-23,3	-20	-15	-10
TAJ2464Z	34,5	820	1108	1579	1850	2317	2855
TFH2480Z	53,2	1125	1587	2303	2701	3364	4105
TFH2511Z	74,2	1477	2109	3155	3762	4807	6013
TAG2516Z	112,5	2341	3149	4623	5512	7061	8851
TAG2522Z	134,8	3187	4127	5855	6903	8733	10853

Примечание: EN12900 ($T_{конденсаций}$ = 54,4°C, $T_{окружающей\ среды}$ = 32°C) RTG 20°C

1.4. COPELAND

Холодильные компрессоры Copeland Scroll™

1.4.1. СРЕДНЕТЕМПЕРАТУРНЫЕ КОМПРЕССОРЫ ZB COPELAND SCROLL™

R404A	Эл. мощ-ность	Произво-дитель-ность (кВт)	COP	Объёмная роизводи-тельность (м³/ч)	Линия всасывания (дюйм)	Линия нагне-тания (дюйм)	Объ-ёмная масла (л)	Длина/ ширина/ высота (мм)	Вес (кг)
ZB15KCE	2.0	3.3	1.8	5.9	3/4"	1/2"	1.30	241/241/382	25
ZB19KCE	2.5	4.2	2.0	6.8	1 1/4"	1"	1.50	242/242/369	27
ZB21KCE	3.0	5.1	2.0	8.6	1 1/4"	1"	1.24	243/244/392	29
ZB26KCE	3.5	5.8	2.0	10.0	1 1/4"	1"	1.45	243/244/406	28
ZB29KCE	4.0	6.8	2.1	11.4	1 1/4"	1"	1.50	242/242/423	29
ZB30KCE	4.0	6.9	2.0	11.7	1 1/4"	1"	1.90	242/242/438	35
ZB38KCE	5.0	8.5	2.0	14.4	1 1/4"	1"	1.90	242/242/438	37
ZB42KCE	5.5	9.7	2.1	16.2	1 1/4"	1"	1.90	251/246/450	40
ZB45KCE	6.0	10.1	2.1	17.1	1 1/4"	1"	1.90	242/242/458	40
ZB48KCE	7.0	11.6	2.1	18.8	1 1/4"	1 1/4"	1.80	241/247/456	39
ZB50KCE	7.0	11.9	2.1	19.8	1 1/8"	7/8"	2.65	264/284/480	57
ZB58KCE	8.0	13.3	2.1	22.1	1 3/4"	1 1/4"	2.65	264/284/478	57
ZB66KCE	9.0	15.1	2.1	24.9	1 3/4"	1 1/4"	3.38	264/284/533	60
ZB76KCE	10.0	17.9	2.2	29.1	1 3/4"	1 1/4"	3.38	264/284/546	61
ZB95KCE	13.0	21.7	2.1	36.4	1 3/4"	1 1/4"	3.38	264/285/552	65
ZB114KCE	15.0	25.8	2.0	43.4	1 3/4"	1 1/4"	3.38	264/285/552	66
ZB220KCE	30.0	53.2	2.2	87.5	2 1/4 1 3/4" x 12 UN	1 3/4"x 12 UN	6.30	448/392/717	176

Примечание: EN12900 ($T_{кипения}$ = -10°C, $T_{конденсаций}$ = 45°C, $T_{возврат\ всасываемого\ газа}$ = 20°C)

R404A	Температура конденсаций +40 °C Холодопроизводительность, кВт						
	Температура кипения (°C)						
Модель	-35	-30	-25	-20	-15	-10	-5
ZB15KCE		1.4	1.9	2.4	3.0	3.7	4.5
ZB19KCE		2.0	2.5	3.1	3.8	4.5	5.4
ZB21KCE		2.4	3.0	3.7	4.5	5.5	6.6
ZB26KCE		2.8	3.5	4.3	5.3	6.4	7.6
ZB29KCE		3.2	4.1	5.0	6.2	7.5	9.0
ZB30KCE		3.2	4.1	5.0	6.2	7.5	9.0
ZB38KCE		4.1	5.1	6.3	7.7	9.3	11.2
ZB45KCE		4.8	6.0	7.4	9.1	11.0	13.2
ZB48KCE		5.5	6.9	8.6	10.5	12.7	15.2
ZB50KCE		2.8	5.9	8.2	10.6	13.1	15.8
ZB58KCE		4.2	7.2	9.4	11.9	14.5	17.5
ZB66KCE		6.0	8.9	11.1	13.6	16.4	19.7
ZB76KCE		7.0	10.4	13.0	16.0	19.4	23.3
ZB95KCE		7.6	10.7	15.6	19.5	23.8	28.7
ZB114KCE		8.5	12.3	18.3	23.0	28.3	34.3
ZB220KCE			28.4	39.2	47.7	57.5	68.9

1.4.2. НИЗКОТЕМПЕРАТУРНЫЕ КОМПРЕССОРЫ ZF COPELAND SCROLL™

R404A	Эл. мощ-ность	Произво-дитель-ность (кВт)	COP	Объёмная роизводи-тельность ($м^3$/ч)	Линия всасы-вания (дюйм)	Линия нагне-тания (дюйм)	Объём масла (л)	Длина/ши-рина/вы-сота (мм)	Вес (кг)
Модели с впрыском жидкости									
ZF06K4E	2.0	1.4	1.0	5.9	1 3/4"	1"	1.30	242/242/369	25
ZF08K4E	2.5	1.8	1.1	7.3			1.48	243/244/392	27
ZF09K4E	3.0	1.9	1.1	8.0			1.50	243/244/392	27
ZF11K4E	3.5	2.5	1.1	9.9			1.50	243/244/406	28
ZF13K4E	4.0	2.8	1.2	11.8			1.40	241/244/490	38
ZF15K4E	5.0	3.4	1.2	14.5			1.70	241/244/490	39
ZF18K4E	6.0	4.2	1.2	17.1			1.70	241/244/490	41
ZF24K4E	7.5	5.2	1.1	20.9		1 1/4"	4.14	368/316/542	100
ZF33K4E	10.5	7.1	1.2	28.8	1 3/4"	1 1/4"	4.14	368/319/525	93
ZF40K4E	12.5	8.8	1.2	35.6			4.14	368/324/532	103
ZF49K4E	15.0	10.6	1.1	42.8	2 1/4"	1 1/4"	4.14	324/294/579	112
Модели с впрыском пара									
ZF13KVE	4.0	4.0	1.3	11.7	1 3/4"	1"	1.90	241/244/442	38
ZF18KVE	6.0	6.0	1.5	17.1			1.90	308/246/438	39
ZF24KVE	7.5	7.3	1.4	20.9		1 1/4"	4.14	316/368/542	100
ZF33KVE	10.5	9.9	1.4	28.8			4.14	368/319/525	93
ZF40KVE	12.5	12.0	1.5	35.6			4.14	316/368/550	96
ZF48KVE	15.0	15.0	1.5	42.8	2 1/4"	1 3/4"	4.14	324/294/579	112

Примечание: EN 12900 ($T_{кипения}$ = -35 °C, $T_{конденсаций}$ = 40 °C, $T_{возврат\ всасываемого\ газа}$ = 20 °C)

R404A	Температура конденсаций +40 °C Холодопроизводительность, кВт						
	Температура кипения (°C)						
Модель	-35	-30	-25	-20	-15	-10	-5
Модели с впрыском жидкости							
ZF06K4E	1.4	1.8	2.2	2.6	3.1	3.8	3.4
ZF08K4E	1.8	2.2	2.8	3.4	4.1	4.8	5.7
ZF09K4E	1.9	2.4	3.0	3.6	4.4	5.2	6.3
ZF11K4E	2.5	3.0	3.7	4.5	5.4	6.5	7.8
ZF13K4E	2.8	3.5	4.3	5.3	6.4	7.7	9.1
ZF15K4E	3.4	4.3	5.3	6.4	7.8	9.4	11.2
ZF18K4E	4.2	5.2	6.4	7.8	9.4	11.3	13.5
ZF24K4E	5.2	6.4	7.9	9.6	11.6	13.8	16.4
ZF33K4E	7.1	8.9	10.9	13.3	16.1	19.3	23.0
ZF40K4E	8.8	11.0	13.5	16.4	19.8	23.7	28.2
ZF48K4E	10.6	13.2	16.3	20.0	24.1	28.9	34.4
Модели с впрыском пара							
ZF13KVE	4.0	4.9	6.0	7.2	8.6	10.1	11.7
ZF18KVE	6.0	7.1	8.5	10.1	11.9	14.0	16.4
ZF24KVE	7.3	8.9	10.7	12.7	15.0	17.5	20.4
ZF33KVE	9.9	12.0	14.5	17.3	20.4	24.1	28.1
ZF40KVE	12.0	15.3	18.8	22.5	26.5	30.9	35.7
ZF48KVE	15.0	18.2	21.8	25.7	30.0	34.7	39.9

1.4.3. СРЕДНЕТЕМПЕРАТУРНЫЕ И НИЗКОТЕМПЕРАТУРНЫЕ КОМПРЕССОРЫ ZFD И ZBD COPELAND SCROLL™

R404A	Эл. мощ-ность	Произво-дитель-ность (кВт)	COP	Объёмная роизводи-тельность ($м^3$/ч)	Линия всасы-вания (дюйм)	Линия нагне-тания (дюйм)	Объём масла (л)	Длина/ши-рина/высо-та (мм)	Вес (кг)
ZBD21KCE	4.0	5.1	2.2	8	1 1/4"	1"	1.24	243/243/432	30
ZBD30KCE	4.0	7.0	2.2	12	1 1/4"	1"	1.89	242/246/482	37
ZBD38KCE	5.0	8.6	2.2	14	1 1/4"	1"	1.89	242/246/281	38
ZBD45KCE	6.0	10.2	2.1	17	1 1/4"	1"	1.89	241/246/494	40
ZBD58KCE	8.0	13.5	2.1	22	1 3/4"	1 1/4"	2.51	264/284/476	60
ZBD76KCE	10.0	17.9	2.2	29	1 3/4"	1 1/4"	3.25	293/285/533	62

Примечание: EN 12900 ($T_{кипения}$ = -10 °C, $T_{конденсаций}$ = 45 °C, $T_{возврат\ всасываемого\ газа}$ = 20 °C

R404A	Эл. мощ-ность	Произво-дитель-ность (кВт)	COP	Объёмная роизводи-тельность ($м^3$/ч)	Линия всасы-вания (дюйм)	Линия нагне-тания (дюйм)	Объём масла (л)	Длина/ши-рина/вы-сота (мм)	Вес (кг)
ZFD18KVE	6.0	6.0	1.5	17	1 1/4"	1"	1.89	300/299/494	43

Примечание: EN 12900 ($T_{кипения}$ = -35 °C, $T_{конденсаций}$ = 40 °C, $T_{возврат\ всасываемого\ газа}$ = 20 °C)

R404A	Температура конденсаций +40 °C Холодопроизводительность, кВт Температура кипения (°C)						
Среднетемпературные компрессоры							
Модель	-35	-30	-25	-20	-15	-10	-5
ZBD21KCE		2.0	3.0	3.7	4.5	5.5	6.6
ZBD29KCE		2.8	4.1	5.0	6.1	7.4	8.9
ZBD30KCE		2.9	4.2	5.1	6.3	7.6	9.1
ZBD38KCE		3.6	5.2	6.3	7.7	9.3	11.1
ZBD45KCE		3.7	5.6	7.0	8.7	10.8	13.1
ZBD58KCE		4.3	7.3	9.5	12.0	14.7	17.7
ZBD76KCE		6.9	10.3	12.9	15.9	19.4	23.2
Низкотемпературные компрессоры с впрыском пара							
Модель	-35	-30	-25	-20	-15	-10	-5
ZFD18KVE	6.1	7.1	8.5	10.1	11.9	14.0	16.4

1.4.4. КОМПРЕССОРЫ ZP COPELAND SCROLL™

R410A	Эл. мощ-ность	Произво-дитель-ность (кВт)	COP	Объёмная роизводи-тельность ($м^3$/ч)	Линия всасы-вания (дюйм)	Линия нагне-тания (дюйм)	Объём масла (л)	Длина/ши-рина/высо-та (мм)	Вес (кг)
ZP24KSE	1.9	5.1	2.8	3.9	3/4"	1/2"	0.74	242/424/407	22
ZP29KSE	2.2	6.1	2.9	4.8	3/4"	1/2"	0.74	242/242/407	23
ZP31KSE	3.0	6.5	2.8	5.0	3/4"	1/2"	0.74	242/242/388	23
ZP36KSE	2.6	7.9	3.0	6.0	7/8"	1/2"	1.25	242/242/421	30
ZP42KSE	3.4	9.0	2.9	6.9	7/8"	1/2"	1.25	242/242/421	31
ZP54KSE	4.6	11.6	3.0	8.9	7/8"	1/2"	1.24	242/242/422	34
ZP61KCE	5.0	13.1	3.0	10.1	7/8"	1/2"	1.66	245/249/440	40
ZP72KCE	6.0	15.3	3.0	11.7	7/8"	1/2"	1.77	245/249/440	40
ZP83KCE	6.5	17.7	3.1	13.4	7/8"	1/2"	1.77	241/247/440	40
ZP91KCE	7.5	19.3	3.1	14.7	7/8"	3/4"	1.77	243/248/443	41
ZP90KCE	7.5	19.4	3.1	14.6	1 1/8"	7/8"	2.65	264/284/476	57
ZP103KCE	9.0	22.4	3.2	16.7	1 1/8"	7/8"	3.38	264/284/533	59
ZP120KCE	10.0	26.6	3.2	19.7	1 3/8"	7/8"	3.38	264/284/533	61
ZP137KCE	12.0	29.9	3.2	22.1	1 3/8"	7/8"	3.38	264/284/533	61
ZP154KCE	13.0	33.5	3.2	24.8	1 3/8"	7/8"	3.38	264/284/552	65
ZP182KCE	15.0	39.6	3.2	29.1	1 3/8"	7/8"	3.38	264/284/522	66
ZP235KCE	20.0	50.6	3.2	37.8	1 5/8"	1 3/8"	4.70	432/376/717	140
ZP236KCE	20.0	50.9	3.2	37.8	1 5/8"	1 1/8"	4.30	383/391/694	127
ZP295KCE	25.0	63.5	3.2	46.7	1 5/8"	1 3/8"	6.80	448/392/725	160
ZP296KCE	25.0	63.2	3.2	46.5	1 5/8"	1 1/8"	4.30	383/391/694	132
ZP385KCE	30.0	82.4	3.2	60.8	1 5/8"	1 3/8"	6.30	448/392/715	178
ZP485KCE	40.0	105.0	3.2	77.3	1 5/8"	1 3/8"	6.30	448/392/756	190

Примечание: EN 12900 ($T_{кипения}$= 5 °C, $T_{конденсаций}$ = 50 °C)

R410A	Температура конденсаций +40 °C Холодопроизводительность, кВт						
	Температура кипения (°C)						
Модель	-15	-10	-5	0	5	10	15
ZP24KSE	2.2	3.0	3.9	4.9	5.9	7.1	
ZP29KSE	2.9	3.9	4.9	6.0	7.3	8.6	
ZP31KSE	3.2	4.1	5.2	6.3	7.6	9.1	
ZP36KSE	4.1	5.1	6.3	7.7	9.2	11.0	
ZP42KSE	4.4	5.7	7.1	8.7	10.5	12.5	
ZP54KSE	6.0	7.5	9.3	11.3	13.5	16.0	
ZP61KCE	6.5	8.3	10.4	12.6	15.2	18.1	
ZP72KCE	8.2	10.1	12.3	14.8	17.7	20.9	
ZP83KCE	9.4	11.6	14.2	17.1	20.4	24.2	
ZP91KCE	10.2	12.6	15.4	18.6	22.2	26.3	
ZP90KCE	10.4	12.8	15.6	18.8	22.4	26.5	31.1
ZP103KCE	11.7	14.6	17.9	21.6	25.8	30.5	35.7
ZP120KCE	14.0	17.5	21.4	25.8	30.8	36.4	42.5
ZP137KCE	15.9	19.9	24.2	29.2	34.8	41.2	48.3
ZP154KCE	18.2	22.3	27.1	32.6	38.9	46.1	54.3
ZP182KCE	21.4	26.3	32.0	38.4	45.6	53.9	63.3
ZP235KCE	26.5	32.9	40.3	48.8	58.6	69.7	82.3
ZP236KCE	22.7	33.6	40.7	48.9	58.2	68.9	81.0
ZP295KCE	34.2	41.9	50.9	61.3	73.3	86.9	102.5
ZP296KCE	33.3	41.3	40.4	60.7	72.3	85.3	100.0
ZP385KCE	43.7	53.9	65.8	79.5	95.2	113.0	133.5
ZP485KCE	57.5	70.0	84.7	101.6	121.0	143.0	168.0

1.4.5. КОМПРЕССОРЫ ZR COPELAND SCROLL™

R407C	Эл. мощ-ность	Произво-дитель-ность (кВт)	COP	Объёмная роизводи-тельность ($м^3$/ч)	Линия всасы-вания (дюйм)	Линия нагне-тания (дюйм)	Объём масла (л)	Длина/ши-рина/высо-та (мм)	Вес (кг)
ZR18K5E	1.5	3.7	3.0	4.4	3/4"	1/2"	0.74	242/242/383	20
ZR22K3E	2.0	4.5	2.9	5.3	3/4"	1/2"	1.00	242/242/363	22
ZR28K3E	2.5	5.9	2.9	6.8	3/4"	1/2"	1.00	242/242/363	25
ZR34K3E	2.8	7.0	3.0	8.0	3/4"	1/2"	1.10	242/242/386	26
ZR40K3E	3.5	8.2	3.0	9.4	3/4"	1/2"	1.10	242/242/400	27
ZR48K3E	4.0	10.1	3.1	11.4	7/8"	1/2"	1.36	242/242/417	31
ZR61KCE	5.0	12.5	3.1	14.4	7/8"	1/2"	1.66	241/247/451	43
ZR61KSE	5.0	12.8	3.2	14.4	7/8"	1/2"	1.42	242/242/430	30
ZR72KCE	6.0	14.8	3.2	17.1	7/8"	1/2"	1.77	242/242/438	39
ZR81KCE	6.8	16.7	3.2	18.7	7/8"	3/4"	1.77	242/242/446	39
ZR94KCE	8.0	20.6	3.3	22.1	1 1/8"	7/8"	2.65	264/285/476	57
ZR108KCE	9.0	23.0	3.4	24.9	1 3/8"	7/8"	3.38	264/285/533	60
ZR125KCE	10.0	27.0	3.4	29.1	1 3/8"	7/8"	3.38	264/285/533	61
ZR144KCE	12.0	30.9	3.4	33.2	1 3/8"	7/8"	3.38	264/285/533	61
ZR160KCE	13.0	33.4	3.2	36.4	1 3/8"	7/8"	3.38	264/285/552	65
ZR190KCE	15.0	39.3	3.2	43.3	1 3/8"	7/8"	3.38	264/285/552	66
ZR250KCE	20.0	52.2	3.2	56.6	1 5/8"	1 3/8"	4.70	432/376/717	140
ZR310KCE	25.0	65.0	3.2	71.4	1 5/8"	1 3/8"	6.80	448/392/715	160
ZR380KCE	30.0	81.7	3.4	87.4	1 5/8"	1 3/8"	6.30	447/427/724	177

Примечание: EN 12900 ($T_{кипения}$ = 5 °C, $T_{конденсаций}$ = 50 °C)

R407C	Температура конденсаций +40 °C Холодопроизводительность, кВт						
	Температура кипения (°C)						
Модель	-15	-10	-5	0	5	10	15
ZR18K5E	1.8	2.3	2.8	3.5	4.2	5.1	6.1
ZR22K3E	2.1	2.7	3.4	4.2	5.2	6.3	7.5
ZR28K3E	2.7	3.5	4.4	5.5	6.7	8.1	9.6
ZR34K3E	3.2	4.1	5.2	6.5	7.9	9.6	11.5
ZR40K3E	3.8	4.9	6.1	7.6	9.4	11.3	13.5
ZR48K3E	4.8	6.1	7.6	9.4	11.5	13.8	16.6
ZR61KCE	6.5	8.1	10	12.0	14.4	17.2	20.6
ZR72KCE	7.0	9.0	11.3	13.9	16.9	20.3	24.2
ZR81KCE	7.8	10.1	12.7	15.6	19.1	23.0	27.7
ZR94KCE	9.8	12.6	15.8	19.3	23.3	27.9	33.1
ZR108KCE	11.3	14.2	17.6	21.5	26.2	31.5	37.6
ZR125KCE	13.1	16.6	20.5	25.2	30.5	36.7	43.7
ZR144KCE	14.5	18.7	23.4	28.9	35.0	42.0	50.1
ZR160KCE	14.9	19.5	24.9	31.3	38.7	47.3	57.1
ZR190KCE	18.5	23.8	29.8	36.7	44.7	53.8	64.2
ZR250KCE	25.7	32.2	39.9	48.9	59.3	71.3	85.0
ZR310KCE	31.2	39.7	49.7	61.4	75.0	90.7	108.5
ZR380KCE	38.1	49.1	61.7	76.2	93.1	113.0	135.5

1.5. MANEUROP

R134a R404A R507 380-420 В

Тип	R-407C			Присоединения		Производительность (см³/об.)
	Производительность (Вт)	Эл. мощность (кВт)	Сила тока (А)	Вход	Выход	
MTZ28JE 4V	6137	2,35	4,39	1 1/4" - 16 мм	1" -12 мм	48,06
MTZ36JG 4V	7994	3,12	5,71	1 1/4" - 16 мм	1" -12 мм	60,47
MTZ40JH 4V	9128	3,61	6,45	1 1/4" - 16 мм	1" -12 мм	67,89
MTZ50HK 4V	11266	4,11	7,34	1 3/4" - 22 мм	1.1/4" - 18 мм	85,64
MTZ64HM 4V	14587	5,25	9,35	1 3/4" - 22 мм	1.1/4" - 18 мм	107,71
MTZ80HP 4V	18525	6,83	11,83	1 3/4" - 28 мм	1.1/4" - 18 мм	135,78
MTZ100HS 4V	22111	7,85	13,58	1 3/4" - 28 мм	1.1/4" - 18 мм	171,26
MTZ125HU 4V	29212	10,15	16,00	1 3/4" - 28 мм	1.1/4" - 18 мм	215,44
MTZ144HV 4V	39934	11,57	18,46	1 3/4" - 28 мм	1.1/4" - 18 мм	241,87
MTZ160HW 4V	37386	13,28	21,40	1 3/4" - 28 мм	1.1/4" - 18 мм	271,55

Примечание: EN 12900 ($T_{кипения}$ = 7,2 °C, $T_{конденсаций}$ = 54,4 °C)

Тип	Холодопроизводительность, Вт R404, R507																		
	T_0	-30°C		-25°C		-20°C		-15°C		-10°C		-5°C		0°C		5°C		10°C	
	T_k	Q_o	P	Q_o	P	Q_o	P	Q_o	P	Q_o	P	Q_o	P	Q_o	P	Q_o	P	Q_o	P
MTZ28	30	1650	1.03	2190	1.24	2870	1.43	3700	1.6	4700	1.75	5880	1.86	7260	1.93	8860	1.96	10690	1.93
	40	1110	1.08	1600	1.29	2210	1.5	2930	1.71	3800	1.89	4820	2.05	6020	2.18	7420	2.26	9020	2.3
	50	700	1.03	1100	1.27	1590	1.51	2180	1.76	2880	1.99	3720	2.21	4710	2.4	5860	2.55	7190	2.67
	60	-	-	670	1.16	1010	1.45	1430	1.74	1940	2.04	2550	2.32	3280	2.58	4160	2.82	5180	3.03
MTZ36	30	2250	1.51	2920	1.73	3760	1.94	4820	2.13	6100	2.31	7650	2.45	9470	2.56	11610	2.62	14080	2.64
	40	1590	1.62	2180	1.86	2930	2.1	3840	2.33	4950	2.55	6280	2.74	7860	2.91	9710	3.04	11870	3.13
	50	1110	1.68	1590	1.94	2180	2.22	2910	2.5	3800	2.77	4870	3.03	6160	3.27	7680	3.49	9460	3.67
	60	-	-	1130	1.96	1520	2.29	2020	2.63	2650	2.97	3420	3.31	4360	3.63	5510	3.94	6870	4.23
MTZ40	30	2180	1.59	2990	1.87	4000	2.15	5210	5490	6650	2.67	8350	2.9	10320	3.1	12590	3.25	15180	3.36
	40	1530	1.7	2270	2	3160	2.3	4230	2.6	5490	2.89	6970	3.17	8680	3.42	10660	3.64	12930	3.83
	50	1030	1.73	1640	2.06	2370	2.39	3240	2.74	4280	3.08	5490	3.42	6900	3.74	8540	4.04	10430	4.3
	60	-	-	1090	2.03	1620	2.41	2240	2.81	3000	3.22	3900	3.63	4960	4.03	6210	4.41	7660	4.77
MTZ50	30	3170	2.11	4130	2.4	5370	2.69	6950	2.94	8900	3.16	11270	3.34	14100	3.45	17440	3.5	21340	3.47
	40	2080	2.25	2930	2.57	4010	2.89	5370	3.2	7050	3.48	9080	3.73	11530	3.93	14430	4.08	17830	4.16
	50	1370	2.25	2040	2.61	2890	2.99	3950	3.36	5290	3.72	6920	4.04	8910	4.37	11300	4.63	14120	4.84
	60	-	-	1450	2.53	2000	2.98	2720	3.43	3640	3.89	4800	4.34	6260	4.77	8050	5.15	10210	5.53
MTZ64	30	3810	2.51	5160	2.9	6830	3.29	8870	3.65	11300	3.97	14180	4.24	17530	4.44	21410	4.57	25840	4.61
	40	2570	2.72	3790	3.14	5270	3.56	7060	3.97	9180	4.36	11690	4.72	14610	5.02	17990	5.26	21860	5.43
	50	1670	2.78	2680	3.24	3890	3.73	5350	4.22	7080	4.69	9130	5.15	11540	5.57	14340	5.95	17580	6.26
	60	-	-	1780	3.21	2640	3.77	3690	4.36	4950	4.94	6460	5.52	8270	6.08	10400	6.61	12900	7.09
MTZ80	30	5140	3.36	6900	3.84	9030	4.32	11590	4.78	14610	5.21	18140	5.6	2230	5.93	26900	6.19	32210	6.37
	40	3470	3.57	5060	4.09	6970	4.61	9230	5.14	11890	5.64	14980	6.12	18550	6.56	22640	6.95	27300	7.27
	50	2180	3.66	3520	4.22	5100	4.82	6970	5.42	9160	6.03	11720	6.63	14680	7.2	18090	7.73	21990	8.21
	60	-	-	2280	4.26	3440	4.94	4820	5.65	6450	6.38	8370	7.11	10620	7.84	13240	8.54	16260	9.2
MTZ100	30	5660	3.88	7590	4.44	10020	4.97	13050	5.45	16730	5.85	21150	6.16	26380	6.35	32490	6.41	39560	6.3
	40	3940	4.26	5660	4.86	7800	5.46	10430	6.03	13620	6.55	17450	6.99	21990	7.35	27310	7.59	33490	7.7
	50	2600	4.31	3990	5	5710	5.7	7810	6.39	10390	7.06	13500	7.68	17220	8.23	21620	8.7	26770	9.05
	60	-	-	2600	4.78	3770	5.61	5240	6.47	7070	7.31	9330	8.14	12080	8.92	15420	9.64	19390	10.27
MTZ125	30	7900	4.84	10350	5.52	13430	6.17	17220	6.79	21790	7.34	27250	7.82	33670	8.18	41130	8.42	49730	8.52
	40	5570	5.33	7780	6.05	10490	6.78	13790	7.49	17760	8.17	22490	8.78	28060	9.32	34560	9.76	42060	10.08
	50	3800	5.54	5590	6.34	7780	7.17	10440	8.02	13650	8.85	17500	9.65	22060	10.4	22420	11.07	33670	11.64
	60	-	-	3820	6.38	5330	7.35	7200	8.36	9490	9.39	12290	10.41	15680	11.39	19730	12.33	24530	13.19
MTZ144	30	9230	5.79	12020	6.53	15500	7.26	19780	7.95	24940	8.58	31080	9.13	38300	9.58	46700	9.91	56360	10.1
	40	6560	6.22	9070	7.01	12150	7.81	15890	8.61	20390	9.37	25740	10.08	32030	10.72	39360	11.26	47830	11.69
	50	4470	6.42	6530	7.3	9040	8.22	12080	9.16	15740	10.09	20120	11	25310	11.86	31400	12.66	38480	13.39
	60	-	-	4450	7.4	6210	8.48	8380	9.59	11040	10.74	14270	11.88	18170	13	22820	14.09	28310	15.11
MTZ160	70	10400	6.41	13500	7.26	17370	8.11	22100	8.93	27810	9.72	34580	10.45	45520	11.09	51740	11.63	62340	12.05
	80	7460	6.89	10250	7.79	13670	8.72	17820	9.65	22790	10.57	29690	11.46	35610	12.29	43660	13.05	52930	13.71
	90	5190	7.2	7490	8.19	10280	9.24	13640	10.31	17690	11.4	22520	12.49	28220	13.55	34900	14.56	42660	15.5
	100	-	-	5200	8.43	7170	9.63	9580	10.89	12510	12.19	16070	13.51	20350	14.83	25450	16.14	31450	17.4

Примечание: $T_o = T_{кипения}$, $T_k = T_{конденсаций}$

1.6. BRISTOL

R407C 380 В / 50 Гц

Тип	Температура конденсаций (°C)	Холодопроизводительность при температуре кипения, °C							
		-25	-20	-15	-10	-5	0	5	10
H73A463DBE	40		1730	3731	5160	6953	9170	11868	15106
	45		1487	3334	4654	6317	8381	10905	13946
	55			2686	3739	5091	6801	8927	11528
H73A503DBE	40	1827	2961	4334	6003	8022	10450	13342	16755
	45	1412	2451	3717	5267	7158	9445	12186	15436
	55			2554	3802	5368	7309	9681	12540
H73A543DBE	40		3156	4558	6340	8530	11156	14245	17825
	45		2765	4056	5702	7731	10170	13046	16387
	55			3189	4535	6213	8249	10672	13508
H73A623D-BEA	40		3563	5182	7253	9766	12713	16086	19875
	45		3176	4701	6621	8927	11609	14660	18071
	55		2179	3637	5374	7384	9656	12182	14954
H75G144D-BEE	40				18393	23188	29843	39488	53256
	45				16852	21119	26661	34611	46100
	55					17503	22023	27783	35915
H79A623DBV	40	2246	3327	4955	7077	9642	12597	15892	19473
	45	2022	2903	4338	6277	8667	11456	14593	18026
	55		2144	3195	4766	6806	9263	12084	15219
H79A723D-BVA	40		4035	6026	8512	11427	14706	18283	22093
	45		3441	5283	7650	10477	13698	17246	21058
	55		2495	3869	5828	8307	11240	14562	18207
H79B28U-ABH	40		1314	2123	3121	4327	5757	7430	9362
	45		1053	1799	2730	3863	5216	6806	8651
	55					2973	4166	5586	7252

1.7. DORIN

R404A R507

Тип	Температура конденсаций (°C)	Холодопроизводительность при температуре кипения, °C										
		10	5	0	-5	-10	-15	-20	-25	-30	-35	-40
H 40 CC	35	3258	2751	2305	1916	1577	1286	1035				
	45	2683	2264	1896	1575	1296	1053	843				
H 50 CS	35				2641	2180	1777	1428	1128	873	657	475
	45						1433	1148	903	694	516	363
H 75 CC	35	4489	3791	3177	2640	2173	1771	1426				
	45	3697	3120	2613	2170	1785	1451	1161				
H 75 CS	35				3856	3185	2598	2088	1650	1275	960	696
	45						2094	1678	1319	1014	754	534
H 100 CC	35	6561	5541	4643	3858	3177	2589	2085				
	45			3819	3172	2609	2121	1697				
H 100 CS	35				4713	3890	3171	2548	2014	1558	1172	849
	45						2556	2048	1612	1239	920	648
H 150 CC	35	8005	6760	5666	4710	3880	3163	2546				
	45			4663	3875	3187	2589	2067				
H 150 CS	35				5342	4422	3610	2907	2303	1788	1353	988
	45					3647	2968	2381	1877	1446	1078	763
H 180 CC	35	9153	7726	6472	5376	4424	3602	2894				
	45		6355	5322	4420	3634	2949	2352				
H 180 CS	35				6036	4983	4063	3267	2583	1999	1506	1093
	45				4960	4078	3312	2650	2082	1595	1181	826
H 200 CC	35	10250	8657	7256	6032	4969	4051	3261				
	45	8444	7126	5970	4960	4080	3313	2644				
H 200 CS	35				7023	5798	4729	3802	3006	2328	1754	1273
	45						3863	3090	2426	1859	1374	961
H 220 CC	35	11930	10076	8445	7021	5783	4714	3795				
	45	9829	8294	6949	5773	4748	3856	3078				
H 220 CS	35				7799	6437	5248	4218	3333	2579	1941	1406
	45				6421	5277	4282	3423	2684	2053	1514	1054
H 250 CC	35	13202	11153	9352	7778	6410	5229	4213				
	45	10875	9181	7695	6396	5265	4280	3420				
H 250 CS	35				8909	7334	5961	4775	3759	2897	2175	1577
	45				7410	6070	4907	3905	3049	2323	1711	1197

R404A R507 продолжение таблицы

Тип	Температура конденсаций (°C)	Холодопроизводительность при температуре кипения, °C										
		10	5	0	-5	-10	-15	-20	-25	-30	-35	-40
H 280 CC	35	14892	12568	10526	8741	7191	5852	4700				
	45	12407	10458	8749	7256	5954	4821	3832				
H 280 CS	35				9320	7680	6250	5010	3940	3020	2250	1610
	45				7720	6330	5120	4070	3170	2410	1750	1200
H 290 CS	35				10159	8341	6755	5335	4211	3219	2390	1707
	45				8407	6860	5518	4362	3377	2544	1846	1267
H 300 CC	35	18071	15173	12617	10377	8429	6746	5393				
	45	14772	12378	10270	8424	6814	5415	4201				
H 300 CS	35				11050	9085	7362	5868	4586	3500	2596	1857
	45				9054	7415	5986	4752	3697	2806	2063	1452
H 350 CC	35	20200	16854	13933	11404	9229	7374	5803				
	45	16522	13753	11346	9267	7480	5950	4640				
H 350 SB	35							6605	5201	4000	2981	2126
	45							5500	4303	3280	2410	1675
H 380 CC	35	21946	18371	15243	12527	10189	8192	6503				
	45	17921	15000	12453	10247	8346	6715	5319				
H 380 SB	35							7509	5957	4628	3501	2555
	45							6188	4863	3731	2769	1958
H 390 CS	35				13662	11286	9210	7411	5864	4546	3432	2500
	45				11319	9321	7581	6077	4785	3680	2740	1940
H 392 CS	35							9108	7216	5597	4224	3072
	45							7478	5883	4522	3368	2393
H 403 CC	35	23863	19916	16490	13537	11011	8863	7047				
	45	20416	16943	13948	11385	9206	7365	5813				
H 403 CS	35				15952	13167	10734	8626	6814	5268	3961	2863
	45				13518	11095	8986	7164	5599	4262	3126	2161
H 503 CC	35	28515	24074	20138	16672	13642	11014	8751	6819	5184	3881	2665
	45	24115	20274	16889	13924	11345	9117	7204	5572	4187	3014	2017
H 503 CS	35				19313	15997	13101	10591	8433	6594	5038	3731
	45				16369	13493	10972	8802	6938	5346	3993	2843
H 743 CC	35	33296	28203	23687	19709	16229	13206	10599	8368	6474	4875	3531
	45	28006	23635	19780	16402	13459	10912	8719	6842	5239	3870	2694
H 750 CC	35	40270	34110	28650	23840	19640	15980	12830	10130	7640	5910	4280
	45	33950	28660	23990	19900	16340	13250	10590	8310	6360	4690	3250
H 750 CS	35				27380	22650	18520	14950	11880	9280	7080	5050
	45				23100	18990	15420	12340	9700	7460	5570	3980
H 850 CC	35	48390	40930	34330	28520	23450	19060	15290	12080	9380	7130	5260
	45	41460	34890	29100	24040	19640	15850	12610	9860	7540	5600	3970
H 1000 CC	35	50500	42740	35850	29790	24480	19870	15900	12520	9650	7250	5260
	45	42680	35980	30060	24870	20350	16450	13090	10230	7800	5740	4000
H 1000 CS	35				37820	31260	25530	20570	16300	12670	9620	7070
	45				31730	26080	21160	16920	13280	10190	7570	5370
H 1500 CC	35	63270	53720	45230	37740	31180	25460	20510	16260	12630	9550	6940
	45	53950	45510	38070	31540	25850	20940	16710	13110	10050	7460	5260
H 1500 CS	35				43330	35830	29290	23610	18730	14570	11050	8100
	45				36470	30010	24390	19530	15360	11790	8760	6190
H 1600 CS	35				47460	39250	32090	25870	20530	15970	12120	8890
	45				39910	32840	26690	21370	16790	12890	9570	6750

R404A R507 продолжение таблицы

Тип	Температура конденсаций (°C)	Холодопроизводительность при температуре кипения, °C										
		10	5	0	-5	-10	-15	-20	-25	-30	-35	-40
H 1800 CS	35				52846	43778	35854	28983	23075	18038	13780	10211
	45				44430	36614	19809	13924	18867	14549	10877	7760
H 2000 CC	35	73480	62300	52390	43660	36020	29380	23640	18740	14570	11050	8090
	45	62250	52590	44070	36590	30070	24420	19550	15380	11810	8760	6150
H 2200 CS	35	80790	68500	57600	47990	39590	32280	25980	20590	16000	12130	8870
	45		57880	48480	40240	33060	26840	21470	16880	12950	9590	6710
H 2400 CC	35	89635	76054	64012	53402	44116	36047	29088	23130	18067	13792	10196
	45		64293	53904	44792	36848	29965	24035	18953	14609	10896	7708
K 750 CC	35	42123	35730	30047	25029	20632	16813	13527	10731	8380	6432	4842
	45	34899	29516	24755	20574	16929	13775	11068	8766	6823	5197	3843
K 750 CS	35				29714	24527	20003	16095	12755	9934	7586	5661
	45				24530	20200	16445	13218	10470	8154	6222	4626
K 1000 CC	35	52350	43937	36630	30285	24800	20080	16056				
	45		36647	30467	25090	20437	16445	13055				
K 1000 CS	35				38300	31800	26121	21300	17100	13515	10500	8000
	45				32850	26950	22100	17850	14100	11000	8260	6000
K 1500 CC	35	64350	54440	45820	38310	31780	26130	21260				
	45	55720	47060	39480	32860	27090	22808	1760				
K 1500 CS	35				43995	36350	29740	24040	19156	15010	11500	9590
	45				37030	30490	24820	19925	15730	12170	9170	6685
K 2000 CC	35	74540	62920	52810	44000	36350	29730	24030				
	45	63050	53200	44580	37050	30500	24810	19910				
K 1500 CB	35				55790	46160	37910	30545	24340	19070	14620	10915
	45				46900	38700	31560	25320	19990	15460	11650	8495
K 2500 CC	35	94170	79580	66870	55790	46160	37810	30610				
	45	79360	67060	56310	46900	38700	31560	25400				
K 2500 CB	35							35230	28065	22000	16890	12670
	45							29155	23000	17900	13600	10000
K 3000 CC	35	109610	92530	77670	64720	53480	43750	35360				
	45	92680	78210	65550	54490	44860	36510	29300				
Y 3060 CB	35							43330	34990	27890	21860	16730
	45							35800	28730	22620	17320	12640
Y 3560 CC	35	133670	112750	94390	78360	64450	52440	42110				
	45	110270	92990	77870	64690	53230	43280	34600				
Y 3560 CB	35							50500	40660	32290	25240	19350
	45							41830	33480	26380	20380	15330
Y 4060 CC	35	151100	127550	106890	88860	73210	59700	48080	38090	29500	22040	15470
	45		106830	89530	74450	61330	49930	40000	31290	23560	16540	10000
Y 4060 CB	35				99570	82950	68420	55820	44980	35740	27940	21400
	45				83320	69060	56660	45930	36730	28880	22210	16560
Y 4560 CC	35	168540	14226	119140	98900	81310	66090	52990	41750	32110	23810	16600
	45	144150	121460	101540	84130	68970	55810	44380	34430	25690	17920	10850
Y 4560 CB	35				105630	88200	72870	59490	47910	37990	29580	22510
	45				86350	71730	58950	47850	38290	30120	23180	17340
Y 5060 CC	35	179710	151350	126460	104750	85810	69640	55640	43600	33220	24200	16240
	45	151790	127610	106430	87970	71910	57950	45800	35140	25690	17120	9150

1.8. BITZER

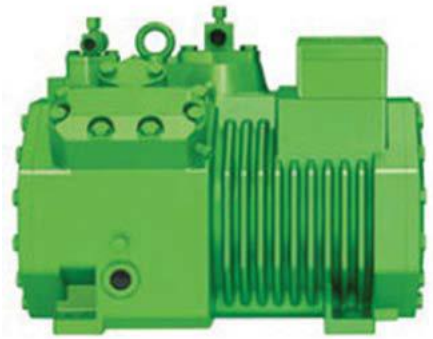

Модель	Холодопроизводительность, кВт при температуре кипения/конденсаций (°C)			Комплектация			
	+5/+40	-5/+40	-25/+40	Подогре-ватель масла в картере	Регулятор производи-тельности	OLC-K1	MP54 / DeltaP II
2KES-05 Y	3,52	2,39	0,90	✓	-	-	-
2JES-07 Y	4,74	3,25	1,29	✓	-	-	-
2HES-1 Y	-	4,09	1,65	✓	-	-	-
2HES-2 Y	6,06	4,09	1,65	✓	-	-	-
2GES-2 Y	6,91	4,79	1,99	✓	-	-	-
2FES-2 Y	-	5,96	2,45	✓	-	-	-
2FES-3 Y	8,56	5,93	2,44	✓	-	-	-
2EES-2 Y	-	7,67	3,18	✓	-	-	-
2EES-3 Y	11,07	7,67	3,18	✓	-	-	-
2DES-2 Y	-	9,17	3,85	✓	-	-	-
2DES-3 Y	13,18	9,17	3,85	✓	-	-	-
2CES-3 Y	-	11,28	4,83	✓	-	-	-
2CES-4 Y	16,15	11,28	4,83	✓	-	-	-
4FES-3 Y	-	12,26	5,14	✓	✓	-	-
4FES-5 Y	17,81	12,26	5,14	✓	✓	-	-
4EES-4 Y	-	15,55	6,52	✓	✓	-	-
4EES-6 Y	22,40	15,39	6,38	✓	✓	-	-
4DES-5 Y	-	18,53	7,79	✓	✓	-	-
4DES-7 Y	26,90	18,54	7,79	✓	✓	-	-
4CES-6 Y	-	22,40	9,31	✓	✓	-	-
4CES-9 Y	32,60	22,40	9,31	✓	✓	-	-
4VES-7 Y	-	23,50	9,28	✓	✓	✓	-
4VES-10 Y	34,70	23,50	9,30	✓	✓	✓	-
4TES-9 Y	-	28,50	11,50	✓	✓	✓	-
4TES-12 Y	41,70	28,50	11,46	✓	✓	✓	-
4PES-12 Y	-	32,70	12,80	✓	✓	✓	-
4PES-15 Y	48,20	32,50	13,68	✓	✓	✓	-
4NES-14 Y	-	38,80	15,64	✓	✓	✓	-
4NES-20 Y	56,90	38,80	15,66	✓	✓	✓	-
4JE-15 Y	-	44,3	18,6	✓	✓	-	✓
4JE-22 Y	63,0	43,4	17,8	✓	✓	-	✓
4HE-18 Y	-	51,7	22,0	✓	✓	-	✓
4HE-25 Y	73,6	51,0	21,4	✓	✓	-	✓

2. АГРЕГАТЫ

2.1. ASPERA

2.1.1. СРЕДНЕТЕМПЕРАТУРНЫЕ АГРЕГАТЫ

R134a HBP 50 Гц

Тип	Число вентиляторов	Диаметр вентилятора (мм)	Размеры (мм)			Вес (кг)
			Длина	Ширина	Высота	
UEMT6144Z	1	200	430	308	226	14.9
			480	302	226	
UEMT6160Z	1	230	435	308	254	17.7
			480	302	254	
UMET6170Z	1	230	435	308	254	17.7
			480	302	254	
UNEK6187Z	1	254	467	339	296	21
			465	340	296	
UNEK6210Z	1	254	467	339	296	21.7
			465	340	296	
UNEK6214Z	1	254	467	339	296	23
			465	340	296	
UNT6215Z	1	254	465	340	296	27.2
UNT6217Z	1	275	470	395	324	33.5
UNT6220Z	1	275	470	395	324	34.3
UNJ6220Z	1	275	481	409	324	34.7
UNJ6226Z	1	275	481	409	324	37.5

Тип	Производительность (см³)	Холодопроизводительность, Вт при температуре кипения ˚C						
		-15	-10	-5	0	5	7,2	10
UEMT6144Z	5,19	221	280	349	431	523	567	625
UEMT6160Z	6,76	297	373	465	571	692	750	825
UMET6170Z	7,69	318	402	502	617	749	812	893
UNEK6187Z	9,99	259	457	574	711	870	949	1043
UNEK6210Z	12,11	381	530	739	888	1044	1216	1203
UNEK6214Z	16,8	584	750	935	1139	1368	1477	1601
UNT6215Z	17,39	625	775	942	1135	1335	1468	1523
UNT6217Z	20,44	663	829	1040	1296	1599	1726	1950
UNT6220Z	20,37	748	954	1194	1473	1792	1950	2142
UNJ6220Z	26,11	897	1143	1432	1767	2150	2340	2570
UNJ6226Z	34,38	897	1531	1896	2312	2759	2976	3244

Примечание: EN 13215 ($T_{окружающей\ среды}$ = 32 ˚C) SH10K

R404A R507 MBP 50 Гц

Тип	Число вентиляторов	Диаметр вентилятора (мм)	Размеры (мм)			Вес (кг)
			Длина	Ширина	Высота	
UEMT6144GK	1	200	430	308	226	17.1
			480	302	226	
UEMT6152GK	1	200	430	308	226	17.1
			480	302	226	
UEMT6165GK	1	230	435	308	254	17.9
UEMT6181GK	1	254	467	339	296	21.6
			465	340	296	
UNEK6210GK	1	254	467	339	296	20.8
			465	340	296	
UNEK6213GK	1	254	467	339	296	20.8
			465	340	296	
UNEK6217GK	1	275	470	395	324	30.2
UNT6217GK	1	275	470	395	324	33.3
UNT6220GK	1	275	470	395	324	33.3
UNT6222GK	1	275	470	395	324	33.3
UNT6226GK	1	300	500	405	390	35.4
	2	2x254	440	600	296	40
UNJ9226GK	1	300	512	410	390	37.5
	2	2x254	440	612	296	40
UNJ9226GS	1	300	512	410	390	42.5
	2	2x254	490	785	296	40
UNJ9232GK	1	300	600	440	372	42.3
	2	2x254	460	785	296	44
UNJ9232GS	1	300	600	440	372	43.8
	2	2x254	490	785	296	44
UNJ9238GK	1	300	600	440	372	45.3
	2	2x254	460	785	296	45
UNJ9238GS	1	300	600	440	372	45.3
	2	2x254	490	785	296	45

Тип	Производительность (см³)	Холодопроизводительность, Вт при температуре кипения °C							
		-20	-15	-10	-5	0	5	7,2	10
UEMT6144GK	3,97	239	300	363	438	519	603	649	693
UEMT6152GK	4,5	259	326	395	470	549	631	676	716
UEMT6165GK	5,19	310	395	477	583	697	799	858	908
UEMT6181GK	7,28	368	470	585	715	860	1020	1252	1130
UNEK6210GK	8,77	501	594	604	826	986	1204	1302	1428
UNEK6213GK	12,11	633	802	966	1130	1292	1439	1531	1787
UNEK6217GK	14,28	697	873	1063	1268	1487	1720	1836	1968
UNT6217GK	12,55	688	849	1030	1231	1452	1692	1804	1953
UNT6220GK	14,5	684	908	1146	1403	1676	1970	2124	2268
UNT6222GK	17,39	769	1022	1289	1579	1886	2216	2390	2552
UNT6226GK	20,37	1091	1391	1706	2048	2414	2808	3016	3210
		1091	1391	1706	2058	2414	2808	3016	3210
UNJ9226GK	20,71	1047	1364	1701	2071	2473	2909	3141	3360
		1047	1364	1701	2071	2473	2909	3141	3360
UNJ9226GS	20,71	1040	1351	1655	1951	2259	2565	2720	2831
		1040	1351	1655	1951	2259	2565	2720	2831
UNJ9232GK	26,11	1217	1565	1929	2341	2770	3229	3474	3696
		1217	1565	1929	2341	2770	3229	3474	2696
UNJ9232GS	26,11	1265	1646	2015	2376	2751	3124	3365	3523
		1265	1646	2015	2376	2751	3124	3365	3523
UNJ9238GK	32,67	1507	1904	2325	2942	3282	3819	4104	4372
		1507	1904	2325	2942	3282	3819	4104	4372
UNJ9238GS	32,67	1614	2012	2438	2920	3477	4012	4419	4532
		1614	2012	2438	2904	3426	3942	4231	4487

Примечание: EN 13215 ($T_{окружающей\ среды}$ = 32 °C) SH10K

R290 HBP 50 Гц

Тип	Число вентиляторов	Диаметр вентилятора (мм)	Размеры (мм)			Вес (кг)
			Длина	Ширина	Высота	
UNEK6210U	1	254	467	339	296	23,8
UNEK6213U	1	254	467	339	296	23,8
UNT6217U	1	275	470	395	324	33,3

Тип	Производительность (см³)	Холодопроизводительность, Вт при температуре кипения ˚C						
		-20	-15	-10	-5	0	7,2	10
UNEK6210U	8,77	496	603	729	871	1032	1120	1208
UNEK6213U	12,11	633	765	908	1066	1236	1328	1413
UNT6217U	14,5	706	868	1063	1290	1552	1694	1840

Примечание: EN 13215 ($T_{окружающей\ среды}$ = 32 ˚C) SH10K

2.1.2. НИЗКОТЕМПЕРАТУРНЫЕ АГРЕГАТЫ

R134a LBP 50 Гц

Тип	Число вентиляторов	Диаметр вентилятора (мм)	Размеры (мм)			Вес (кг)
			Длина	Ширина	Высота	
UEMT49HLP	1	200	430	306	226	14
UNEK1116Z	1	200	430	306	226	14.9
			480	300	226	
UNEK1118Z	1	200	430	306	226	15.3
			480	300	226	
UNEK2116Z	1	200	430	306	226	15.4
UNEK2121Z	1	200	430	306	226	16.4

Тип	Производительность (см³)	Холодопроизводительность, Вт при температуре кипения ˚C						
		-30	-25	-23,3	-20	-15	-10	-5
UEMT49HLP	5.56	84	112	142	149	193	246	301
UNEK1116Z	7.37	112	151	174	201	260	331	406
UNEK1118Z	8.39	141	188	209	251	330	420	522
UNEK2116Z	7.37	124	156	168	200	265	341	439
UNEK2121Z	9.27	202	263	291	349	451	566	692

Примечание: EN 13215 ($T_{окружающей\ среды}$ = 32 ˚C) SH10K

R404A / R507 LBP 50 Гц

Тип	Число вентиляторов	Диаметр вентилятора (мм)	Размеры (мм)			Вес (кг)
			Длина	Ширина	Высота	
UEMT2125GK	1	230	435	308	245	17.1
UNEK2125GK	1	230	435	306	254	17.1
UNEK2134GK	1	254	467	339	296	20.0
			465	340	296	
UNEK2150GK	1	254	467	339	296	20.0
			465	340	296	
UNEK2168GK	1	254	491	340	296	23.8
			465	340	296	
UNT2168GK	1	254	476	340	296	33.8
UNT2178GK	1	254	476	340	296	33.8
UNT2180GK	1	254	476	340	296	33.8
UNT2192GK	1	275	470	395	324	36.2
UNT2212GK	1	275	470	395	324	33.8
	2	2x254	440	600	296	40.0
UNJ2192GK	1	275	481	409	324	36.2
UNJ2192GS	1	275	481	409	324	36.2
UNJ2212GK	1	275	481	409	324	37.0
	2	2x254	440	612	296	40.0
UNJ2212GS	1	275	481	409	324	40.0

Тип	Производительность (см³)	Холодопроизводительность, Вт при температуре кипения °C							
		-40	-35	-30	-25	-23,3	-20	-15	-10
UEMT2125GK	5,96	129	171	225	289	315	266	461	570
UNEK2125GK	6,2	154	191	266	311	350	389	469	585
UNEK2134GK	8,77	180	216	315	401	419	476	576	687
UNEK2150GK	12,11	270	322	392	481	546	589	725	880
UNEK2168GK	14,28	261	367	484	643	718	825	994	1153
UNT2168GK	14,5	264	367	492	645	711	810	1013	1246
UNT2178GK	17,39	311	410	542	710	778	912	1064	1455
UNT2180GK	20,44	321	427	568	749	832	971	1245	1610
UNT2192GK	22,37	394	523	691	896	979	1142	1443	1787
UNT2212GK	27,8	515	669	873	1130	1233	1437	1819	2258
UNJ2192GK	26,11	359	495	657	919	1024	1184	1497	1844
UNJ2192GS	26,11	359	495	657	846	924	1063	1320	1605
UNJ2212GK	34,38	488	717	962	1251	1366.7	1574	1950	2365,77
UNJ2212GS	34,38	488	717	962	1251	1367	1574	1050	2366

Примечание: EN 13215 ($T_{окружающей\ среды}$ = 32 °C) SH10K

R290 LBP 50 Гц

Тип	Число вентиляторов	Диаметр вентилятора (мм)	Размеры (мм)			Вес (кг)
			Длина	Ширина	Высота	
UEMT2125U	1	230	435	308	254	17.1
UNEK2125U	1	230	435	306	254	17.1
UNEK2134U	1	254	467	339	296	20.0
			465	340	296	20.0

Тип	Производительность (см³)	Холодопроизводительность, Вт при температуре кипения °C							
		-40	-35	-30	-25	-23,3	-20	-15	-10
UEMT2125U	5,96	129	171	225	289	315	266	461	570
UNEK2125U	6,2	154	191	266	311	350	389	469	585
UNEK2134U	8,77	180	216	315	401	419	476	576	687

Примечание: EN 13215 ($T_{окружающей\ среды}$ = 32 °C) SH10K

2.2. TECUMSEH

2.2.1. СРЕДНЕТЕМПЕРАТУРНЫЕ АГРЕГАТЫ

R404A HBP 380-420 В / 50 Гц

Тип	Производительность ($м^3$/ч)	Объём ресивера (л)	Холодопроизводительность, Вт при температуре кипения °С					
			-15	-10	-5	0	7,2	10
TAJ4517ZHR	2200	2,35	1757	2134	2565	3029	3677	3960
TAJ4519ZHR	2250	2,35	2282	2731	3243	3803	4643	5008
TFH4522ZHR	2250	2,35	2142	2664	3212	3787	4646	5041
TFH4524ZHR	2480	2,35	2397	2951	3538	4160	5127	5529
TFH4531ZHR	4800	6	3416	4233	5090	5990	7372	7939
TFH4540ZHR	4800	6	4108	5016	5980	7010	8609	9274
TAG4546ZHR	7000	6	4757	6013	7384	8878	11256	12262
TAG4553ZHR	7000	6	5085	6357	7779	9338	11769	12815
TAG4561ZHR	6600	9,5	5818	7351	9042	10883	13766	14992
TAG4568ZHR	6000	9,5	6631	8506	10483	12540	15550	16790
TAG4573ZHR	6000	9,5	7182	8881	10716	12698	15853	17178

Примечание: $T_{окружающей\ среды}$ =+32 °С, $T_{конденсаций}$ = +54,5 °С

2.2.2. НИЗКОТЕМПЕРАТУРНЫЕ АГРЕГАТЫ

R404A LBP 220-240 В / 50 Гц

Тип	Производительность ($м^3$/ч)	Объём ресивера (л)	Холодопроизводительность, Вт при температуре кипения °С					
			-40	-35	-30	-23,3	-20	-15
CAJ2446ZBR	1130	2,35	553	733	937	1247	1416	1690
CAJ2464ZBR	980	2,35	653	876	1118	1471	1658	1956

Примечание: $T_{окружающей\ среды}$ =+32 °С, $T_{конденсаций}$ = +54,5 °С

R404A LBP 380-420 В / 50 Гц

Тип	Производительность ($м^3$/ч)	Объём ресивера (л)	Холодопроизводительность, Вт при температуре кипения °С					
			-40	-35	-30	-23,3	-20	-15
TAJ2446ZBR	900	2,35	460	633	830		1280	1527
TAJ2464ZBR	900	2,35	622	831	1063		1579	1850
TFH2480ZBR	2200	2,35	852	1233	1628	2223	2519	3417
TFH2511ZBR	2250	2,35	992	1520	2105	2892	3301	3895
TAG2516ZBR	4800	6	1631	2354	3146	4317	4940	5941
TAG2522ZBR	4800	6	2146	3020	3971	5368	6107	7291

Примечание: $T_{окружающей\ среды}$ =+32 °С, $T_{конденсаций}$ = +54,5 °С

2.3. COPELAND

2.3.1. COPELAND SCROLL™ MC АГРЕГАТЫ

COPELAND SCROLL™ MC R404A

R404A	Мощ-ность (кВт)	Объём реси-вера (л)	Число вентиля-торов	Линия всасывания (дюйм)	Линия нагнетания (дюйм)	Длина/ ширина/ высота (мм)	Вес (кг)
Среднетемпературные агрегаты							
MC-D8-ZB15KE	3,3	3,9	1	3/4″	1/2″	560/570/446	48
MC-H8-ZB15KE	3,6	7,9	1	3/4″	1/2″	735/680/533	57
MC-D8-ZB19KE	3,9	3,9	1	3/4″	1/2″	560/570/446	49
MC-H8-ZB19KE	4,3	7,9	1	3/4″	1/2″	735/680/533	61
MC-K9-ZB19KE	4,3	7,9	2	3/4″	1/2″	950/640/454	67
MC-D8-ZB21KE	4,4	3,9	1	7/8″	1/2″	560/570/446	50
MC-H8-ZB21KE	5,1	7,9	1	7/8″	1/2″	735/680/533	61
MC-K9-ZB21KE	5,1	7,9	2	7/8″	1/2″	950/640/454	68
MC-H8-ZB26KE	5,6	7,9	1	7/8″	1/2″	735/680/533	62
MC-K9-ZB26KE	5,6	7,9	2	7/8″	1/2″	950/640/454	68
MC-H8-ZB30KC	6,4	7,9	1	7/8″	1/2″	735/680/533	74
MC-M8-ZB30KE	6,8	7,9	1	7/8″	1/2″	735/370/708	87
MC-P8-ZB30KE	7,1	7,9	2	7/8″	1/2″	950/640/633	87
MC-H8-ZB38KE	7,3	7,9	1	7/8″	1/2″	735/680/533	77
MC-M8-ZB38KE	8,0	7,9	1	7/8″	1/2″	735/730/708	89
MC-P8-ZB38KE	8,4	7,9	2	7/8″	1/2″	950/640/633	89
MC-M8-ZB42KE	8,7	7,9	1	7/8″	1/2″	735/730/708	91
MC-M8-ZB45KE	8,9	7,9	1	7/8″	1/2″	735/730/708	91
MC-M9-ZB45KE	9,6	7,9	1	7/8″	1/2″	735/730/708	96
MC-R7-ZB42KE	9,8	7,9	2	7/8″	1/2″	1130/680/633	101
MC-R7-ZB45KE	10,1	7,9	2	7/8″	1/2″	1130/680/633	101
MC-R7-ZB50KE	11,4	7,9	2	1 3/8″	1/2″	1130/820/621	110
MC-S9-ZB50KE	12,0	1,7	2	1 3/8″	5/8″	1130/820/707	113
MC-R7-ZB58KE	12,4	7,9	2	7/8″	1/2″	1130/680/633	110
MC-S9-ZB58KE	13,1	11,7	2	7/8″	1/2″	1130/820/703	113
MC-S9-ZB66KE	14,5	11,7	2	1 3/8″	5/8″	1130/820/707	116
MC-V9-ZB66KE	15,1	15,8	2	1 3/8″	3/4″	1330/820/821	150
MC-V9-ZB76KE	17,2	15,8	2	1 3/8″	3/4″	1330/820/835	151
MC-V6-ZB76KE	18,5	15,8	2	1 3/8″	3/4″	1330/820/835	168
MC-V9-ZB95KE	19,3	15,8	2	1 3/8″	3/4″	1330/820/835	155
MC-V6-ZB95KE	21,5	15,8	2	1 3/8″	3/4″	1330/820/835	172
MC-V6-ZB114KE	24,3	15,8	2	1 3/8″	3/4″	1330/820/835	174
MC-W9-ZB114KE	24,6	15,8	2	1 3/8″	3/4″	1330/820/835	174

Copeland Scroll™ MC R404A продолжение таблицы

R404A	Мощ-ность (кВт)	Объём реси-вера (л)	Число вентиля-торов	Линия всасывания (дюйм)	Линия нагнетания (дюйм)	Длина/ ширина/ высота (мм)	Вес (кг)
Среднетемпературные агрегаты с цифровой индикацией							
MC-M8-ZBD30	6,9	11,7	1	7/8″	5/8″	735/730/708	87
MC-M9-ZB45	9,9	11,7	1	7/8″	5/8″	735/730/708	96
MC-V6-ZBDT60	14,9	18,9	2	1 3/8″	3/4″	1330/820/835	207
MC-V6-ZBDT90	20,4	18,9	2	1 3/8″	3/4″	1330/820/835	218
Низкотемпературные агрегаты							
MC-B8-ZF06KE	1,3	3,3	1	7/8″	1/2″	560/570/396	64
MC-D8-ZF09KE	1,9	3,9	1	7/8″	1/2″	560/570/446	64
MC-H8-ZF09KE	2,0	7,9	1	7/8″	1/2″	735/680/533	66
MC-H8-ZF11KE	2,5	7,9	1	7/8″	1/2″	735/680/533	67
MC-H8-ZF13KE	2,8	7,9	1	7/8″	1/2″	735/680/533	77
MC-M8-ZF13KE	2,8	7,9	1	7/8″	1/2″	735/730/708	85
MC-H8-ZF15KE	3,3	7,9	1	7/8″	1/2″	735/680/533	83
MC-M8-ZF15KE	3,4	7,9	1	7/8″	1/2″	735/730/708	86
MC-M8-Z18KE	4,1	7,9	1	7/8″	1/2″	735/730/708	88
MC-M9-ZF18KE	4,2	7,9	2	7/8″	1/2″	735/730/708	96
MC-P8-ZF24KE	5,0	7,9	2	1 3/8″	1/2″	950/640/633	146
MC-S9-ZF24KE	5,3	11,7	2	1 3/8″	1/2″	1130/820/708	170
MC-R7-ZF33KE	6,8	11,7	2	1 3/8″	5/8″	1130/820/633	160
MC-V9-ZF33KE	7,1	11,7	2	1 3/8″	5/8″	1330/820/835	195
MC-S9-ZF40KE	8,4	11,7	2	1 3/8″	5/8″	1130/820/708	180
MC-V6-ZF40KE	8,9	11,7	2	1 3/8″	5/8″	1330/820/835	218
MC-S9-ZF48KE	9,6	11,7	2	1 3/8″	5/8″	1130/820/708	189

Примечание: EN 13215 ($T_{кипения}$ = BT -10 °C / HT -35 °C, $T_{окружающей\ среды}$ = 32 °C, $T_{возврат\ всасываемого\ газа}$ = 20 °C)

R404A	Холодопроизводительность (кВт)						
	Температура среды +32 °C						
	Температура кипения (°C)						
	-45	-35	-30	-20	-10	-5	5
Среднетемпературные агрегаты							
MC-H8-ZB15KE			1.5	2.5	3.6	4.3	5.8
MC-D8-ZB19KE			1.7	2.8	3.9	4.5	5.8
MC-H8-ZB19KE			2,0	3.1	4.3	5.1	6.8
MC-K9-ZB19KE			2.1	3.1	4.3	5.1	6.8
MC-D8-ZB21KE			1.9	3.2	4.4	5,0	6.4
MC-H8-ZB21KE			2,4	3,6	5,1	5,9	7,8
MC-K9-ZB21KE			2,4	3,6	5,1	5,9	7,8
MC-H8-ZB26KE			2,4	4,1	5,7	6,6	8,6
MC-K9-ZB26KE			2,4	4,1	5,7	6,6	8,7
MC-H8-ZB30KC		2.1	2,7	4,6	6,4	7,4	9,6
MC-M8-ZB30KE		2.2	3,2	4,8	6,8	7,9	10,5
MC-P8-ZB30KE		2.3	3,3	5,0	7,1	9,3	11,1
MC-H8-ZB38KE		2.5	3,2	5,3	7,3	8,4	10,7
MC-M8-ZB38KE		2.7	3,4	5,7	8,0	9,2	12,0
MC-P8-ZB38KE		2.7	3,4	5,7	8,0	9,2	12,0
MC-M8-ZB45KE		3,0	3,9	6,5	8,9	10,3	13,2

R404A	Холодопроизводительность (кВт)						
	Температура среды +32 °C						
	Температура кипения (°C)						
	-45	-35	-30	-20	-10	-5	5
MC-M9-ZB45KE		3,2	4,1	6,9	9,6	11,1	14,5
MC-R7-ZB45KE		3,3	4,8	7,1	10,1	11,8	15,6
MC-R7-ZB50KE			3,1	7,5	11,4	13,4	17,7
MC-S9-ZB50KE			3,3	7,9	12,0	14,2	18,9
MC-R7-ZB58KE			4,1	8,5	12,4	14,5	18,8
MC-S9-ZB58KE			4,4	8,9	13,1	15,4	20,3
MC-S9-ZB66KE			6,0	10,3	14,5	16,8	21,7
MC-V9-ZB66KE			6,2	10,7	15,1	17,6	23,0
MC-V9-ZB76KE			6,9	12,2	17,2	19,9	25,8
MC-V6-ZB76KE			7,4	12,9	18,5	21,5	28,7
MC-V9-ZB95KE				12,2	19,3	22,3	28,7
MC-V6-ZB95KE			7,8	14,9	21,5	25,2	33,1
MC-V6-ZB114KE			8,4	16,6	24,3	28,4	37,3
MC-W9-ZB114KE			8,5	16,8	24,6	28,8	38,0
Низкотемпературные агрегаты с цифровой индикацией							
MC-M8-ZBD30			3,0	5,0	6,9	8,0	10,5
MC-M9-ZB45			3,7	6,7	9,9	11,8	16,1
MC-V6-ZBDT60			7,0	10,4	14,9	17,6	23,6
MC-V6-ZBDT90			8,0	14,1	20,4	24,1	32,5

2.3.2. COPELAND EAZYCOOL™ ZX АГРЕГАТЫ

COPELAND EAZYCOOL™ ZX R404A

R404A	Мощ-ность (кВт)	Объём реси-вера (л)	Число вентиля-торов	Линия всасывания (дюйм)	Линия нагнетания (дюйм)	Длина/ ширина/ высота (мм)	Вес (кг)
Среднетемпературные агрегаты							
ZXME020E	3.6	4.4	1	3/4"	1/2"	1029/424/840	76
ZXME025E	4.3	4.4	1	3/4"	1/2"	1029/424/840	79
ZXME030E	5.3	4.4	1	3/4"	1/2"	1029/424/840	79
ZXME040E	7,0	4.4	1	7/8"	1/2"	1029/424/840	91
ZXME050E	9,1	6.3	2	7/8"	1/2"	1029/424/1242	108
ZXME060E	10,4	6.3	2	7/8"	1/2"	1029/424/1242	112
ZXME075E	11,9	6.3	2	7/8"	1/2"	1029/424/1242	118

Copeland EazyCool™ ZX R404A продолжение таблицы

R404A	Мощ-ность (кВт)	Объём реси-вера (л)	Число вентиля-торов	Линия всасывания (дюйм)	Линия нагнетания (дюйм)	Длина/ ширина/ высота (мм)	Вес (кг)
Среднетемпературные агрегаты с цифровой индикацией							
ZXDE040E	7,0	4.4	1	7/8"	1/2"	1029/424/840	91
ZXDE050E	9,1	6.3	2	7/8"	1/2"	1029/424/1242	108
ZXDE060E	10,4	6.3	2	7/8"	1/2"	1029/424/1242	112
ZXDE075E	11,9	6.3	2	7/8"	1/2"	1029/424/1242	118
Низкотемпературные агрегаты							
ZXLE020E	1.9	4.4	1	3/4"	1/2"	1029/242/840	79
ZXLE030E	2.9	4.4	1	3/4"	1/2"	1029/424/840	81
ZXLE040E	4	4.4	1	7/8"	1/2"	1029/424/840	93
ZXLE050E	4.7	6.3	2	7/8"	1/2"	1029/424/1242	106
ZXLE060E	5.7	6.3	2	7/8"	1/2"	1029/242/1242	116

Примечание: EN 13215 ($T_{кипения}$ = ВТ -10 °C / НТ -35 °C, $T_{окружающей\ среды}$ = 32 °C, $T_{возврат\ всасываемого\ газа}$ = 20 °C)

R404A	Холодопроизводительность (кВт)						
	Температура среды +32 °C						
	Температура кипения (°C)						
	-45	-35	-30	-20	-10	-5	5
Среднетемпературные агрегаты							
ZXME020E-TFD				2.4	3.6	4.2	5.7
ZXME020E-PFJ				2.5	3.6	4.3	5.7
ZXME025E-PFJ				3,0	4.3	5.1	6.9
ZXME030E-TFD				3.7	5.3	6.2	8.2
ZXME030E-PFJ				3.8	5.3	6.2	8.3
ZXME040E-TFD				5,0	7,0	8.2	10.8
ZXME040E-PFJ				4,7	6,8	8	10.6
ZXDE040E-TFD				5,0	7,0	8.1	10.7
ZXME050E-TFD				6,4	9,1	10.7	14.4
ZXDE050E-TFD				6,4	9,0	10.6	14.1
ZXME060E-TFD				7,3	10,4	12.2	16.2
ZXDE060E-TFD				7,4	10,4	12.2	16.1
ZXME075E-TFD				8.4	11.9	13.9	18.5
ZXDE075E-TFD				8.4	11.8	13.8	18.2
Низкотемпературные агрегаты							
ZXLE020E-TFD		1.4	2.4	3.5	4.9	5.7	
ZXLE030E-TFD		2.6	3.1	4.6	6.4	7.4	
ZXLE040E-TFD		4	4,9	7,0	9,6	11,0	
ZXLE050E-TFD		4.7	5,6	7,9	10,7	12,2	
ZXLE060E-TFD		5.7	7,0	10,0	13,4	15,2	

3. ИСПАРИТЕЛИ

3.1. ECO

3.1.1. СЕРИЯ EVS

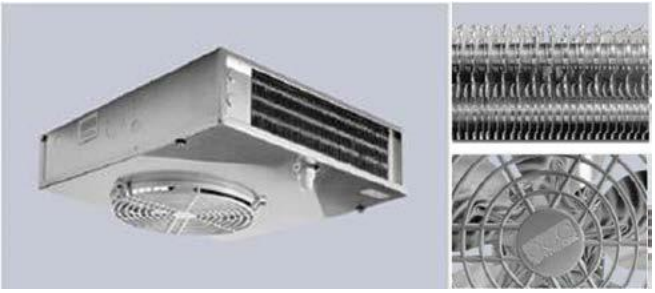

Модель	EVS	40	60	100	130	180	290
Холодопроизводительность	(кВт) ΔT=8K	0,24	0,33	0,52	0,70	1,06	1,41
Длина струи воздуха	м	3	2,5	5	4,5	4,5	4
Площадь наружной поверхности	м²	1,6	2,6	2,8	4,1	5,3	8,2
Модель	**EVS/B**	**40B**	**60B**	**100B**	**130B**	**180B**	**290B**
Холодопроизводительность	(кВт) ΔT=8K	0,21	0,29	0,45	0,61	0,91	1,21
Длина струи воздуха	м	3	2,5	5	4,5	4,5	4
Площадь наружной поверхности	м²	1,3	1,9	2,1	3,2	4,2	6,3

Примечание: зазор между ламелями 4,5 / 9 мм

ОБЩАЯ ХАРАКТЕРИСТИКА

Вентилятор	n°x Øмм	1 x 200	1 x 200	2 x 200	2 x 200	3 x 300	3 x 300
Эл. ток вентилятора	A	0,35	0,35	0,7	0,7	1,05	1,05
Производительность вентилятора	Вт	53	53	106	106	159	159
Электрооттайка	Вт	480	480	650	650	1080	1080

РАЗМЕРЫ

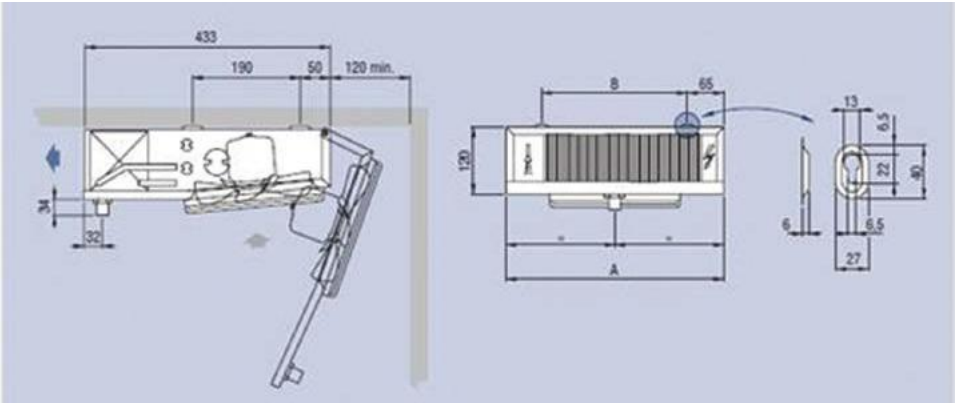

Модель	EVS	40	60	100	130	180	290
	EVS/B	40/B	60/B	100/B	130/B	180/B	290/B
Размеры (мм)	A	411	411	611	611	1111	1111
	B	271	271	171	471	971	971

3.1.2. СЕРИЯ EP

Модель	EP	80	100	200	300
Холодопроизводительность	(кВт) ΔT=8K	0,46	0,63	1,28	1,91
Длина струи воздуха	м	2	2	2	2
Площадь наружной поверхности	$м^2$	2,72	3,88	7,78	11,65

Примечание: зазор между ламелями 3,5 / 7 мм

ОБЩАЯ ХАРАКТЕРИСТИКА

Вентилятор	n°x Ø мм	1 x 230	1 x 230	2 x 230	3 x 230
Эл. ток вентилятора	A	0,35	0,35	0,7	1,05
Производительность вентилятора	Вт	53	53	106	106
Электрооттайка	Вт	300	300	600	900

РАЗМЕРЫ

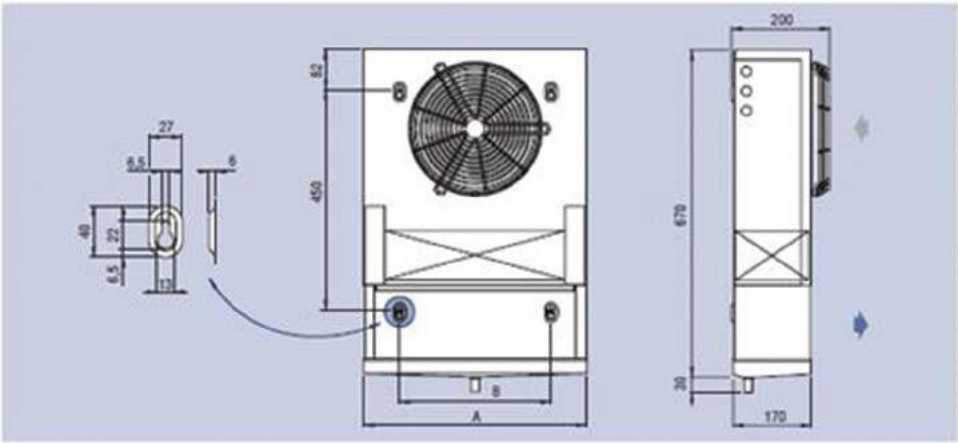

Модель	EP	80	100	200	300
Размеры (мм)	A	460	460	810	1160
	B	310	310	660	1010

3.1.3. СЕРИЯ MIC

Модель	MIC	80	100	160	200	300	400	500
Холодопроизводительность	(кВт) ΔT=8K	0,49	0,55	0,97	1,10	1,65	2,20	2,75
Длина струи воздуха	м	2 x 3	2 x 2,5	2 x 3	2 x 2,5	2 x 2,5	2 x 2,5	2 x 2,5
Площадь наружной поверхности	$м^2$	2,6	3,9	5,2	7,9	11,8	15,7	19, 7

Примечание: зазор между ламелями 3,5 / 7 мм

ОБЩАЯ ХАРАКТЕРИСТИКА

Вентилятор	n°x Ø мм	1 x 230	1 x 230	2 x 230	2 x 230	3 x 230	4 x 230	5 x 230
Эл. ток вентилятора	A	0,35	0,35	0,7	0,7	1,05	1,4	1,75
Производительность вентилятора	Вт	53	53	106	106	159	212	265
Электрооттайка	Вт	800	800	1600	1600	2400	3000	3600

РАЗМЕРЫ

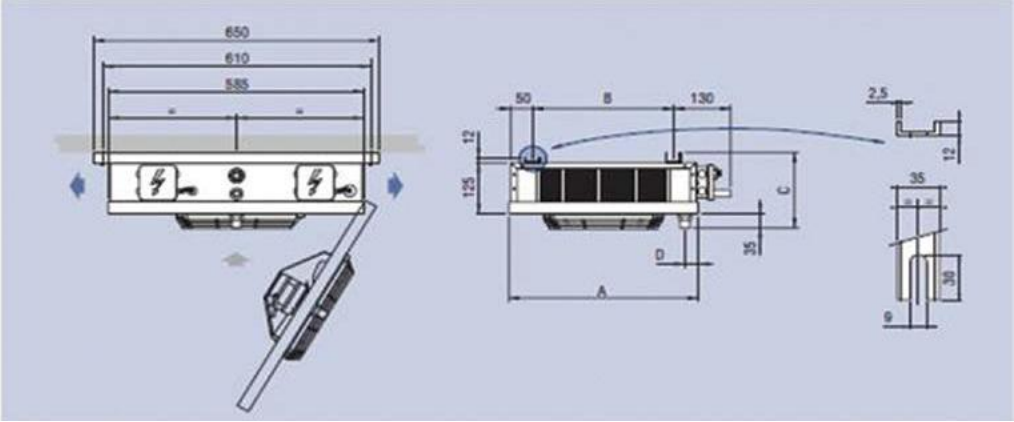

Модель	MIC	80	100	160	200	300	400	500
Размеры (мм)	A	430	430	730	730	1030	1030	1630
	B	320	320	620	620	920	1220	1520
	C	172	172	185	185	185	185	185
	D	30	30	30	30	30	35	35

3.1.4. СЕРИЯ CTE

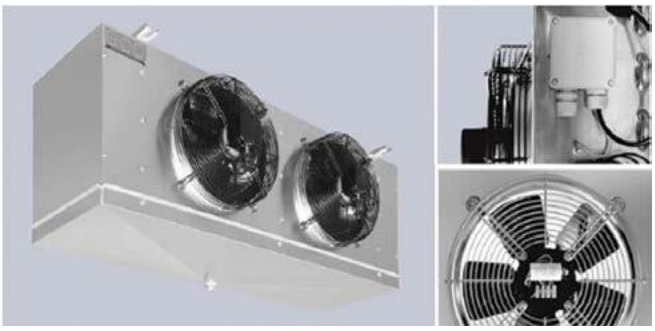

Модель	CTE	26H3	38H3	53H3	75H3	80H3	113H3	150H3	116H3	174H3	233H3	351E4	351A4	352E4	352A4	353E4	353A4	353E4	354A4	355A4
Холодо-производи-тельность	(кВт) ΔT=8K	1,12	1,38	2,26	2,76	3,4	4,14	5,52	4,87	7,3	9,74	3,51	4,21	7,11	8,52	10,71	12,81	14,39	17,11	21,39
Длина струи воздуха	м	8	7	9	8	11	10	12	14	16	18	14	13	16	15	18	17	20	19	21
Зазор между ламелями	мм	3,5	3,5	3,5	3,5	3,5	3,5	3,5	3,5	3,5	3,5	4,0	4,0	4,0	4,0	4,0	4,0	4,0	4,0	4,0
Площадь наружной поверх-ности	$м^2$	7,3	10,9	14,6	21,8	21,8	32,7	12	12	12	16	12	12	12	16	16	22	22	22	22

Модель	CTE	20M6	29M6	41M6	58M6	63M6	86M6	115M6	96M6	145M6	194M6	351E6	351A6	352E6	352A6	353E6	353A6	354E6	354A6	355A6
Холодо-производи-тельность	(кВт) ΔT=8K	0,99	1,25	1,99	2,5	2,98	3,74	4,98	4,41	6,62	8,81	3,08	3,9	6,23	7,85	9,38	11,87	12,49	15,75	19,69
Длина струи воздуха	м	8,5	7,5	10	9	12	11	13	15	17	19	15	14	17	16	19	18	21	20	22
Зазор между ламелями	мм	6,0	6,0	6,0	6,0	6,0	6,0	6,0	6,0	6,0	6,0	6,0	6,0	6,0	6,0	6,0	6,0	6,0	6,0	6,0
Площадь наружной поверх-ности	$м^2$	4,4	6,7	8,9	13,3	13,3	20	26,6	19,3	28,9	38,5	10,5	15,8	21,1	31,6	31,6	47,4	42,1	63,2	79

Модель	CTE	16L8	23L8	34L8	45L8	51L8	68L8	90L8	84L8	125L8	158L8	351E8	351A8	352E8	352A8	353E8	353A8	354E8	354A8	355A8
Холодо-производи-тельность	(кВт) ΔT=8K	0,87	1,05	1,75	2,1	2,61	3,15	4,2	3,92	5,86	7,49	2,64	3,45	5,31	6,96	8	10,47	11	13.97	17,46
Длина струи воздуха	м	9	8	11	10	13	12	14	16	18	20	16	15	18	17	20	19	22	21	23
Зазор между ламелями	мм	8,5	8,5	8,5	8,5	8,5	8,5	8,5	8,5	8,5	8,5	8,5	8,5	8,5	8,5	8,5	8,5	8,5	8,5	8,5
Площадь наружной поверх-ности	$м^2$	3,3	4,9	6,5	9,8	9,8	14,7	19,6	14,2	21,3	28,4	7,75	11,6	15,5	23,3	23,3	34,9	31	46,5	58,1

ОБЩАЯ ХАРАКТЕРИСТИКА

Вентилятор	n°x Ø мм	1x250	1x250	2x250	2x250	3x250	3x250	4x250	2x315	3x315	4x315	1x350	1x350	2x350	2x350	3x350	3x350	4x350	4x350	5x350
Эл. ток вентилятора	А	0,47	0,47	0,94	0,94	1,41	1,41	1,88	0,84	1,26	1,68	0,96	0,96	1,92	1,92	2,88	2,88	3,84	3,84	4,8
Производительность вентилятора	Вт	75	75	150	150	225	225	300	190	285	380	185	185	370	370	555	555	740	740	925
Электрооттайка	Вт	750	750	1275	1275	1800	1800	2400	2700	3990	5250	1750	2250	3150	4050	4900	6300	6300	8100	9900

Модель	CTE	501E4	501A4	502B4	502E4	502A4	502B4	503E4	503A4	503B4	504A4	504B4	351A8	352E8	352A8	353E8	353A8	354E8	354A8	355A8
Холодопроизводительность	(кВт) ΔT=8K	8.8	11.2	12.7	18.6	22.1	24.7	27.1	34.2	38.7	41	47.2	3,45	5,31	6,96	8	10,47	11	13.97	17,46
Длина струи воздуха	м	27	26	25	29	28	27	29	28	27	29	28	15	18	17	20	19	22	21	23
Зазор между ламелями	мм	4	4	4	4	4	4	4	4	4	4	4	8,5	8,5	8,5	8,5	8,5	8,5	8,5	8,5
Площадь наружной поверхности	$м^2$	35	53	71	71	106	142	106	159	212	212	283	11,6	15,5	23,3	23,3	34,9	31	46,5	58,1

Модель	CTE	501E6	501A6	501B6	502E6	502A6	502B6	503E6	503A6	503B6	504A6	504B6	351A8	352E8	352A8	353E8	353A8	354E8	354A8	355A8
Холодопроизводительность	(кВт) ΔT=8K	7,8	10,3	11.5	15,0	20,3	23,3	23,7	31,2	36,2	38,3	45,0	3,45	5,31	6,96	8	10,47	11	13.97	17,46
Длина струи воздуха	м	28	27	26	30	29	28	30	29	28	30	29	15	18	17	20	19	22	21	23
Зазор между ламелями	мм	6	6	6	6	6	6	6	6	6	6	6	8,5	8,5	8,5	8,5	8,5	8,5	8,5	8,5
Площадь наружной поверхности	$м^2$	24	37	49	49	73	98	73	110	146	146	195	11,6	15,5	23,3	23,3	34,9	31	46,5	58,1

Модель	CTE	501E8	501A8	501B8	502E8	502A8	502B8	503E8	503A8	503B8	504A8	504B8	351A8	352E8	352A8	353E8	353A8	354E8	354A8	355A8
Холодопроизводительность	(кВт) ΔT=8K	6,8	8,8	10.9	13,8	17,4	22,2	20,4	26,2	33,0	35,5	44,5	3,45	5,31	6,96	8	10,47	11	13.97	17,46
Длина струи воздуха	м	29	28	27	31	30	29	31	30	29	31	30	15	18	17	20	19	22	21	23
Зазор между ламелями	мм	8,5	8,5	8.5	8,5	8,5	8,5	8,5	8,5	8,5	8,5	8,5	8,5	8,5	8,5	8,5	8,5	8,5	8,5	8,5
Площадь наружной поверхности	$м^2$	18	27	26	36	54	72	54	81	108	108	144	11,6	15,5	23,3	23,3	34,9	31	46,5	58,1

ОБЩАЯ ХАРАКТЕРИСТИКА

Вентилятор	n°x Ø мм	1x500	1x500	1x500	2x500	2x500	2x500	3x500	3x500	3x500	4x500	4x500
Эл. ток вентилятора	A	1,8	1,8	1.8	3,6	3,6	3,6	5,4	5,4	5,4	7,2	7,2
Производительность вентилятора	Вт	860	860	860	1720	1720	1720	2580	2580	2580	3440	3440
Электрооттайка	Вт	5040	5040	5040	10200	10200	10200	15000	15000	15000	19800	19800

РАЗМЕРЫ

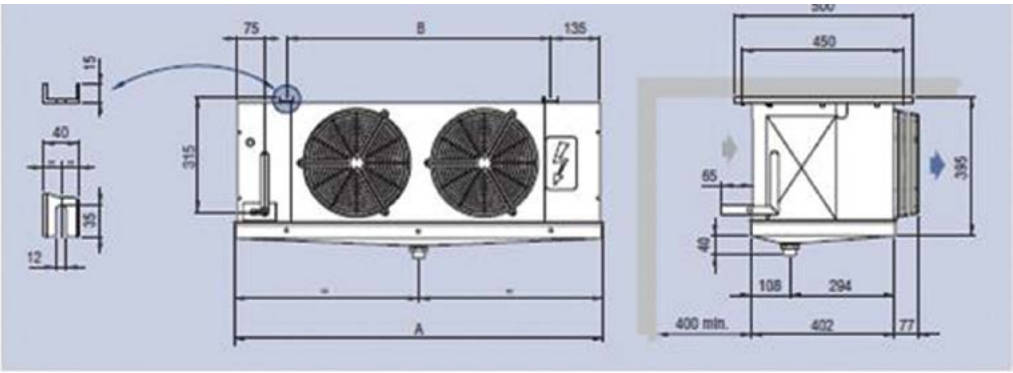

Модель	CTEØ250	26H3	-	53H3	80H3	-
		-	38H3	75H3	113H3	150H3
		20M6	-	41M6	63M6	-
		-	29M6	58M6	86M6	115M6
		16L8ED	-	34L8ED	51L8ED	-
		-	23L8ED	45L8ED	68L8ED	90L8ED
Размеры (мм)	A	680	680	1030	1380	1730
	B	380	380	730	1080	1430

РАЗМЕРЫ

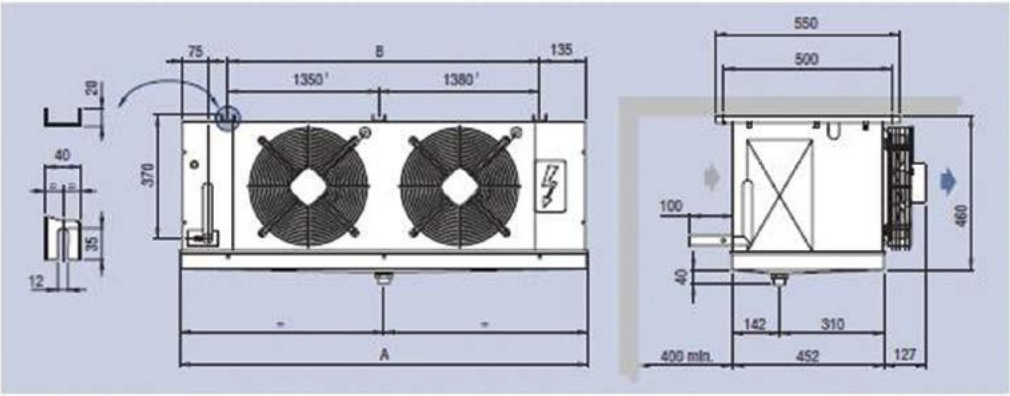

Модель	CTEØ315	116H3	174H3	233H3
		96H3	145M6	194M6
			125L8ED	158L8ED
Размеры (мм)	A	1230	1680	2130
	B	930	1380	1830

РАЗМЕРЫ

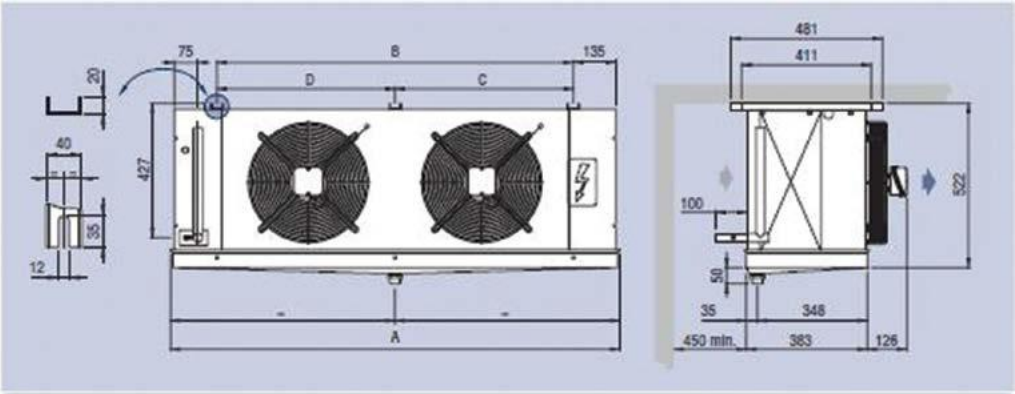

Модель	CTEØ350	351E4	352E4	353E4	354E4	-
		351E6	352E6	353E6	354E6	-
		351E8	352E8	353E8	354E8	-
		351A4	352A4	353A4	354A4	355A4
		351A6	352A6	353A6	354A6	355A6
		361A8	352A8	353A8	354A8	355A8
Размеры (мм)	A	875	1425	1975	2525	3075
	B	580	1130	1680	2230	2780
	C	-	-	-	1115	1665
	D	-	-	-	1115	1115

РАЗМЕРЫ

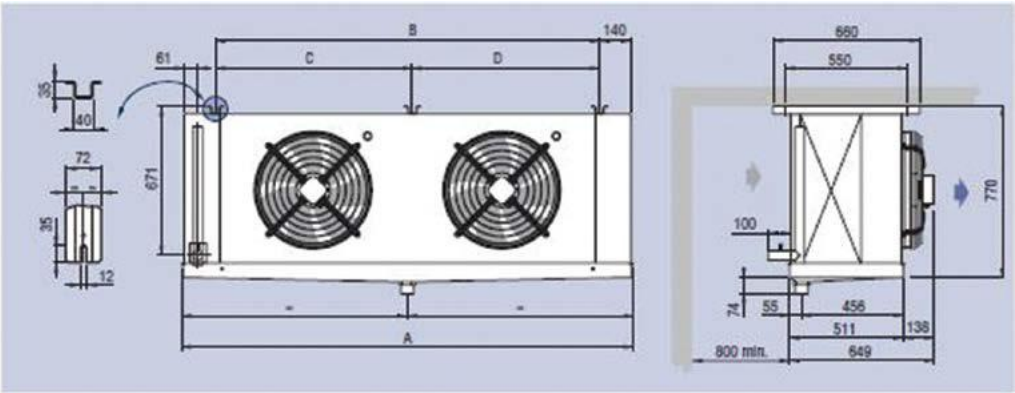

Модель	CTEØ500	CTE501E4	CTE502E4	CTE503E4	-
		CTE501A4	CTE502A4	CTE503A4	CTE504A4
		CTE501B4	CTE502B4	CTE503B4	CTE504B4
		CTE501E6	CTE502E6	CTE503E6	-
		CTE501A6	CTE502A6	CTE503A6	CTE504A6
		CTE501B6	CTE502B6	CTE503B6	CTE504B6
		CTE501E8	CTE502E8	CTE503E8	-
		CTE501A8	CTE502A8	CTE503A8	CTE504A8
		CTE501B8	CTE502B8	CTE503B8	CTE504B8
Размеры (мм)	A	1184	2034	2884	3734
	B	880	1730	2580	3430
	C				1730
	D				1700

3.1.5. СЕРИЯ DFE

Модель		31EH3		32EH3		33EH3		34EH3		35EH3		36EH3	
Скорость		быстро	медленно	быстро	медленно	быстро	медленно	быстро	медленно	быстро	медленно	быстро	медленно
Холодопроизво-дительность	(кВт) ΔT=8K	2,45	2,04	4,56	3,95	7,00	5,89	9,32	8,03	11,8	10	13,3	11.5
Длина струи воздуха	м	2 x 7	2 x 5	2 x 8	2 x 6	2 x 9	2 x 7	2 x 10	2 x 8	2 x 12	2 x 9	2 x 14	2 x 11
Площадь наружной поверхности	$м^2$	14,3		28,6		42,9		57,2		71,5		85,8	

Примечание: зазор между ламелями 3,5 мм

Модель		31EL7		32EL7		33EL7		24EL7		35EL7		36EL7	
Скорость		быстро	медленно	быстро	медленно	быстро	медленно	быстро	медленно	быстро	медленно	быстро	медленно
Холодопроизво-дительность	(кВт) ΔT=8K	1,79	1,58	3,46	3,00	5,30	4,53	7,00	6,05	8,51	7,47	10,4	8,94
Длина струи воздуха	м	2 x 8	2 x 6	2 x 9	2 x 7	2 x 10	2 x 8	2 x 11	2 x 9	2 x 13	2 x 10	2 x 15	2 x 12
Площадь наружной поверхности	$м^2$	7,6		15,2		22,8		30,4		38		45,6	

Примечание: зазор между ламелями 7,0 мм

ОБЩАЯ ХАРАКТЕРИСТИКА

Вентилятор	n°x Ø мм	1 x 315		2 x 315		3 x 315		4 x 315		5 x 315		6 x 315	
Эл. ток вентилятора	A	0,5	0,43	1	0,86	1,5	1,29	2	1,72	2,5	2,15	3	2,58
Производительность вентилятора	Вт	110	95	220	190	330	285	440	380	550	475	660	570
Электрооттайка	Вт	1500		3000		4500		6000		7500		8550	

РАЗМЕРЫ

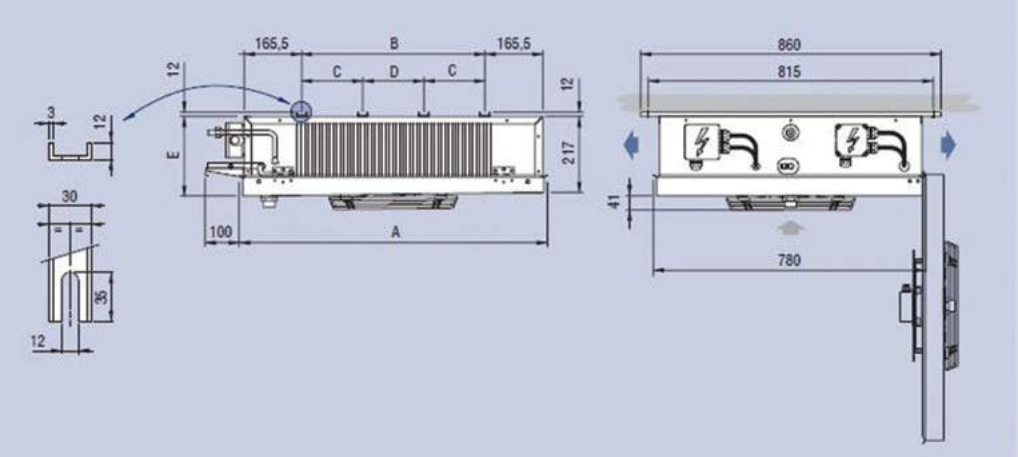

Модель	DFE	31EH3	32EH3	33EH3	34EH3	35EH3	36EH3
		31EL7	32EL7	32EL7	34EL7	35EL7	36EL7
Размеры (мм)	A	885	1435	1985	2535	3085	3635
	B	524	1074	1624	2174	2724	3274
	C	-	-	812	1087	1087	1087
	D	-	-	-	-	1637	1100
	E	230	235	240	245	250	255

3.1.6. СЕРИЯ ICE

ICE 06

Модель		41B06		42A06		42B06		43A06		43B06		44B06		51A06		51B06		52A06		52B06		52D06		53A06		53D06	
Скорость		быстро	медлен.	быстро	медлен.	быстро	медлен.	быстро	медлен.	быстро	медлен.	быстро	медлен.	быстро	медлен.	быстро	медлен.	быстро	медлен.	быстро	медлен.	быстро	медлен.	быстро	медлен.	быстро	медлен.
Холодопроизво-дительность	(кВт) ΔT=8K	8,62	7,33	14,7	12,5	17,4	14,8	22,3	18,9	25,7	21,8	34,1	29	14	11,6	16,5	13,5	27,9	23,2	32,8	26,9	40,5	33,2	41,9	34,8	49,2	40,3
Длина струи воздуха	м	19	15	23	18	21	16	25	19	23	18	25	19	31	21	30	20	35	25	34	24	30	22	37	27	36	26
Площадь наружной поверхности	$м^2$	43,1		64,7		86,2		97,0		129,4		172,5		52,6		70,2		105		139,5		209,3		158		209,3	

Примечание: зазор между ламелями 6,0 мм

ICE 08

Модель		41B08		42A08		42B08		43A08		43B08		44B08		51A08		51B08		52A08		52B08		52D08		53A08		53B08	
Скорость		быстро	медлен.	быстро	медлен.	быстро	медлен.	быстро	медлен.	быстро	медлен.	быстро	медлен.	быстро	медлен.	быстро	медлен.	быстро	медлен.	быстро	медлен.	быстро	медлен.	быстро	медлен.	быстро	медлен.
Холодопроизво-дительность	(кВт) ΔT=8K	7,84	6,67	13,1	11,1	15,8	13,5	19,8	16,8	23,4	19,8	31,0	26,4	12,7	10,8	15,0	12,6	25,4	21,6	29,8	25,0	37,7	30,9	38,1	32,4	44,8	37,5
Длина струи воздуха	м	20	15	24	18	22	17	26	20	24	18	26	20	32	22	31	21	36	26	35	25	31	22	38	27	37	26
Площадь наружной поверхности	$м^2$	33,7		50,6		67,4		75,9		101,1		134,8		40,8		54,4		81,6		108,8		163,4		122,4		163,2	

Примечание: зазор между ламелями 8,0 мм

ICE 10

Модель		41B10		42A10		42B10		43A10		43B10		44B10		51A10		51B10		52A10		52B10		52D10		53A10		53B10	
Скорость		быстро	медлен.	быстро	медлен.	быстро	медлен.	быстро	медлен.	быстро	медлен.	быстро	медлен.	быстро	медлен.	быстро	медлен.	быстро	медлен.	быстро	медлен.	быстро	медлен.	быстро	медлен.	быстро	медлен.
Холодопроизво-дительность	(кВт) ΔT=8K	7,22	6,14	11,9	10,1	14,5	12,4	17,9	15,2	21,7	18,5	30,3	25,8	12,1	10,4	14,2	11,7	24,1	20,7	28,4	23,3	34,3	28,1	36,4	31,3	42,8	38,1
Длина струи воздуха	м	21	16	25	19	23	18	27	21	25	19	27	21	33	23	32	22	37	27	36	26	32	23	39	28	38	27
Площадь наружной поверхности	$м^2$	27,7		41,5		55,4		62,3		83,1		110,7		33,8		45,1		67,6		89,6		134,4		101		134,4	

Примечание: зазор между ламелями 10,0 мм

ICE 12

Модель		41B12		42A12		42B12		43A12		43B12		44B12		51A12		51B12		52A12		52B12		52D12		53A12		53B12	
Скорость		быстро	медлен.	быстро	медлен.	быстро	медлен.	быстро	медлен.	быстро	медлен.	быстро	медлен.	быстро	медлен.	быстро	медлен.	быстро	медлен.	быстро	медлен.	быстро	медлен.	быстро	медлен.	быстро	медлен.
Холодопроизво-дительность	(кВт) ΔT=8K	6,64	5,65	10,9	9,29	13,3	11,4	16,5	14,0	20,0	17,0	27,9	23,7	10,6	9,15	12,5	10,3	21,2	18,2	25,0	20,5	31,9	26,1	32,0	27,5	37,7	30,9
Длина струи воздуха	м	22	17	26	20	24	19	28	22	26	20	28	22	34	24	33	23	38	28	37	27	33	24	40	29	39	28
Площадь наружной поверхности	м²	24		36		48		54		72		96		29,1		38,8		58,2		77,6		134,4		87,3		116.4	

Примечание: зазор между ламелями 12,0 мм

ОБЩАЯ ХАРАКТЕРИСТИКА

Вентилятор	n°x Ø мм	1 x 450		2 x 450		2 x 450		3 x 450		3 x 450		4 x 450		1 x 560		1 x 560		2 x 560		2 x 560		2 x 560		3 x 560		3 x 560	
Эл. ток вентилятора	А	0,81	0,55	1,62	1,1	1,62	1,1	2,43	1,65	2,43	1,65	3,24	2,2	1,8	0,95	1,8	0,95	3,6	1,9	3,6	1,9	3,6	1,9	5,4	2,9	5,4	2,9
Производительность вентилятора	Вт	450	340	900	680	900	680	1350	1020	1350	1020	1800	1360	1000	600	1000	600	2000	1200	2000	1200	2000	1200	3000	1800	3000	1800
Электрооттайка	Вт	5040		10200		10200		15000		15000		19800		6750		6750		16050		16050		19260		24000		24000	

ICE 06

Модель		53D06		54A06		54B06		54D06		62A06		62B06		62D06		63B06		63D06		64B06		64D06		65C06		65D06	
Скорость		быстро	медлен.	быстро	медлен.	быстро	медлен.	быстро	медлен.	быстро	медлен.	быстро	медлен.	быстро	медлен.	быстро	медлен.	быстро	медлен.	быстро	медлен.	быстро	медлен.	быстро	медлен.	быстро	медлен.
Холодопроизво-дительность	(кВт) ΔT=8K	61,1	50,1	56	46,5	65,9	54	81,4	66,7	45,2	38,7	49,8	43,1	56,5	46,8	74,7	64,6	84,7	71,7	99,6	86,2	113	93,6	133	111	141	117
Длина струи воздуха	м	32	23	39	28	38	27	35	25	53	40	52	39	51	39	54	40	52	39	55	41	53	40	56	42	54	41
Площадь наружной поверхности	м²	313,9		211		279		418,5		146		195		292		292		438		390		584		614		730	

Примечание: зазор между ламелями 6,0 мм

ICE 08

Модель		53D08		54A08		54B08		54D08		62A08		62B08		62D08		63B08		63D08		64B08		64D08		65C08		65D08	
Скорость		быстро	медлен.	быстро	медлен.	быстро	медлен.	быстро	медлен.	быстро	медлен.	быстро	медлен.	быстро	медлен.	быстро	медлен.	быстро	медлен.	быстро	медлен.	быстро	медлен.	быстро	медлен.	быстро	медлен.
Холодопроизво-дительность	(кВт) ΔT=8K	56,8	46,6	51,0	43,2	60,0	50,2	75,7	62,0	39,3	33,9	45,6	39,1	54,1	45	68,4	58,6	81,1	67,5	91,2	78,2	108	90	124	105	135	112
Длина струи воздуха	м	33	23	40	29	39	28	36	26	53	40	52	39	51	39	54	40	52	39	55	41	53	40	56	42	54	41
Площадь наружной поверхности	м²	245,1		163,2		217,6		367,7		115		153		229		230		344		306		458		477		573	

Примечание: зазор между ламелями 8,0 мм

CE 10

Модель		53D10		54A10		54B10		54D10		62A10		62B10		62D10		63B10		63D10		64B10		64D10		65C10		65D10	
Скорость		быстро	медлен.	быстро	медлен.	быстро	медлен.	быстро	медлен.	быстро	медлен.	быстро	медлен.	быстро	медлен.	быстро	медлен.	быстро	медлен.	быстро	медлен.	быстро	медлен.	быстро	медлен.	быстро	медлен.
Холодопроизво-дительность	(кВт) ΔT=8K	50,6	41,5	48,5	41,7	57	46,8	69,2	56,7	36,2	31	42,7	36,6	52,1	43,5	64,05	54,9	78,15	65,25	85,4	73,2	104,2	87	119	101	130,25	108,75
Длина струи воздуха	м	34	24	41	30	40	29	37	27	54	41	53	40	52	38	55	41	53	39	56	42	54	40	57	43	55	42
Площадь наружной поверхности	$м^2$	201,5		135		179,1		268,7		94		125		187		187		287		250		375		394		468	

Примечание: зазор между ламелями 10,0 мм

ICE 12

Модель		53D12		54A12		54B12		54D12		62A12		62B12		62D12		63B12		63D12		64B12		64D12		65C12		65D12	
Скорость		быстро	медлен.	быстро	медлен.	быстро	медлен.	быстро	медлен.	быстро	медлен.	быстро	медлен.	быстро	медлен.	быстро	медлен.	быстро	медлен.	быстро	медлен.	быстро	медлен.	быстро	медлен.	быстро	медлен.
Холодопроизво-дительность	(кВт) ΔT=8K	47,1	38,6	42,7	36,7	50,2	41.2	64,4	52,7	32,7	27,9	39,8	33,7	49,4	41,6	59,7	50,5	74,1	62,4	79,6	67,4	98,8	83,2	111	94,1	123	104
Длина струи воздуха	м	35	25	42	31	41	30	38	28	55	42	54	41	53	39	56	42	54	40	57	43	55	41	58	44	56	43
Площадь наружной поверхности	$м^2$	174,6		116,4		155,2		261,9		82		109		163		164		245		218		326		340		408	

Примечание: зазор между ламелями 12,0 мм

ОБЩАЯ ХАРАКТЕРИСТИКА

Вентилятор	n°x Ø мм	3 x 560		4 x 560		4 x 569		4 x 560		2 x 630		2 x 630		2 x 630		3 x 630		3 x 630		4 x 630		4 x 630		5 x 630		5 x 630	
Эл. ток вентилятора	A	5,4	2,9	7,2	3,8	7,2	3,8	7,2	3,8	10	5,8	10	5,8	10	5,8	15	8,7	15	8,7	20	11,6	20	11,6	25	14,5	25	14,5
Производительность вентилятора	Вт	3000	1800	4000	2400	4000	2400	4000	2400	5200	3300	5200	3300	5200	3300	7800	4950	7800	4950	10400	6600	10400	6600	13000	8250	13000	8250
Электрооттайка	Вт	28 800		32 250		32 250		38 700		17 640		23 520		35 280		25 520		53 280		46 800		70 200		72 450		82 800	

РАЗМЕРЫ

Модель	ICE Ø 450 мм	41x06	42x06	43x06	44x06
		41x08	42x08	43x08	44x08
		41x10	42x10	43x10	44x10
		41x12	42x12	43x12	44x12
Размеры (мм)	A	1300	2150	3000	3850
	B	880	1730	2580	3430
	H	-	-	-	1700

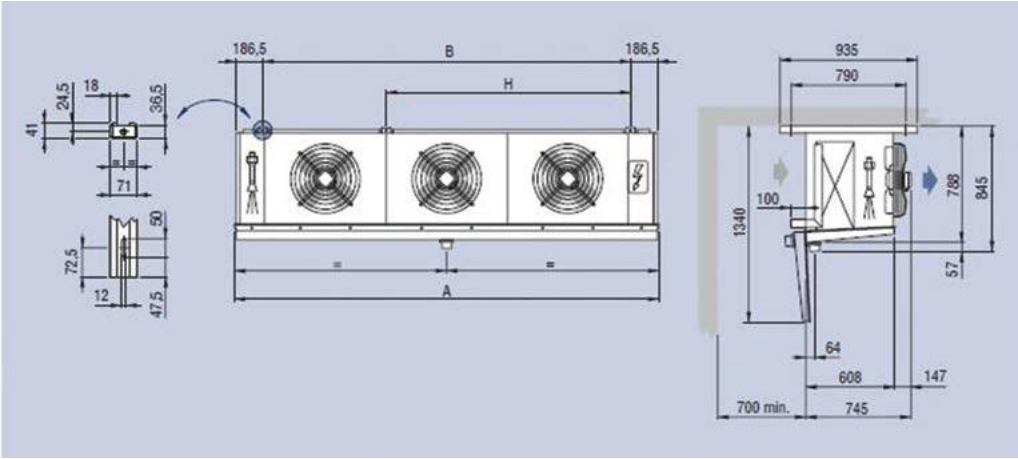

Модель	ICE Ø 560 мм	51x06	52x06	53x06	54x06
		51x08	52x08	53x08	54x08
		51x10	52x10	53x10	54x10
		51x12	52x12	53x12	54x12
Размеры (мм)	A	1550	2650	3750	4850
	B	1130	2230	3330	4430
	H	-	-	-	2228

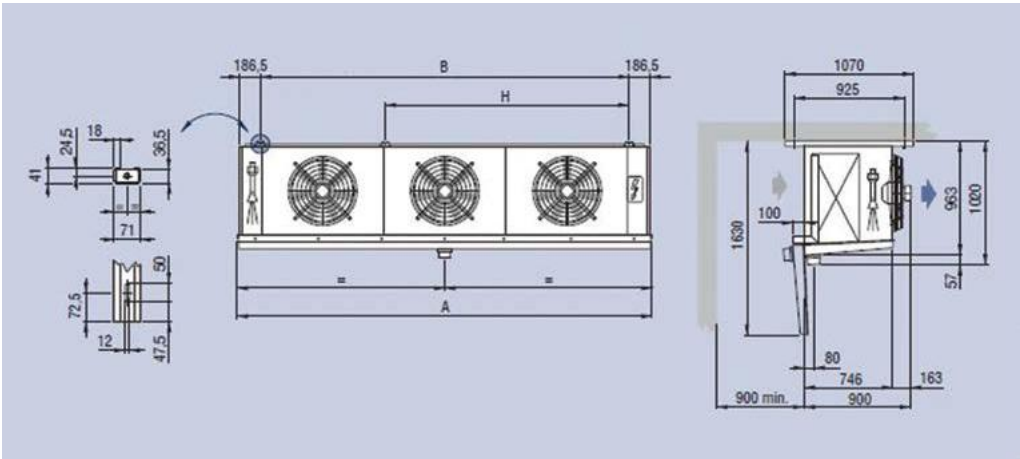

Модель	ICE Ø 630 мм	62x06	53x06	54x06	55x06
		62x08	53x08	54x08	55x08
		62x10	53x10	54x10	55x10
		62x12	53x12	54x12	55x12
Размеры (мм)	A	2650	3750	4850	5950
	B	2230	3330	4420	5530
	H	-	-	2228	3328

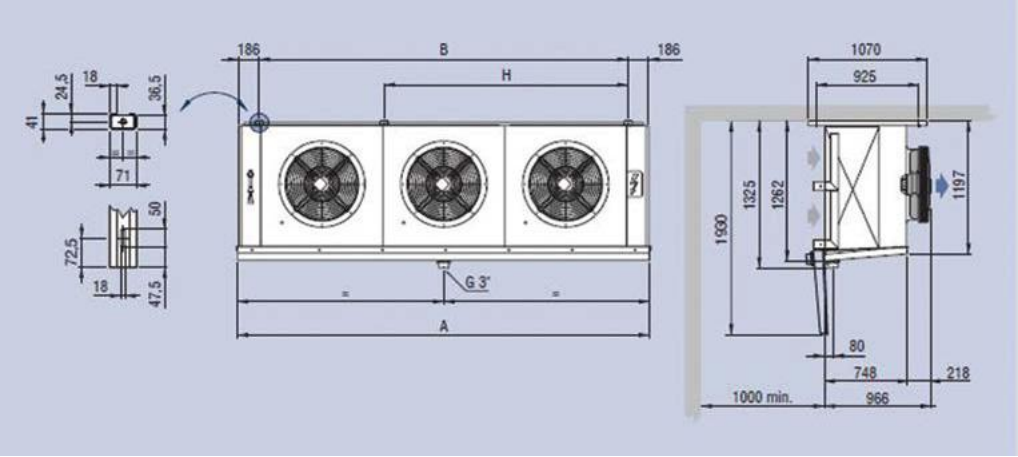

3.2. LU-VE

3.2.1. СЕРИЯ HF

ВЕНТИЛЯТОР LU-VE HF

Тип	Производительность(Вт) ΔT = 10°C	Поток воздуха (м³/ч)	Мощность вентилятора (Вт) / шт.	Эл. мощность оттайки (Вт)	Размеры (мм)			Вес (кг)
					A	B	C	
HF57S	250	60	15/1	330	370	340	120	3,3
HF72S	370	90	16/1	330	370	340	180	3,4
HF106S	420	90	16/1	450	490	460	180	4,2
HF58D	260	65	26/2	330	370	340	60	3,8
HF109D	430	100	30/2	450	490	460	120	4,8

Примечание: зазор между ламелями 3,4 мм

3.2.2. СЕРИЯ SHF

ВЕНТИЛЯТОР LU-VE SHF

Тип	Производительность(Вт) ΔT = 10˚C	Поток воздуха (м³/ч)	Мощность вентилятора (Вт) / шт.	Эл. мощность оттайки (Вт)	Размеры (мм)		Вес (кг)
					A	B	
SHF50S	410	240	34/1	330	382	350	3,9
SHF60S	560	265	34/1	450	472	440	4,6
SHF70S	650	345	68/2	450	472	440	5,6
SHF55D	550	310	68/2	330	382	350	4,7
SHF65D	630	325	68/2	450	472	440	5,6

Примечание: зазор между ламелями 5,5 мм

3.2.3. СЕРИЯ SHP

ВЕНТИЛЯТОР LU-VE SHP

Тип	Производительность(Вт) ΔT = 10˚C	Поток воздуха (м³/ч)	Мощность вентилятора (Вт) / шт.	Эл. мощность оттайки (Вт)	Размеры (мм)		Вес (кг)
					A	B	
SHP6N	470	220	34/1	270	390	315	2,7
SHP9N	580	200	34/1	270	390	315	2,9
SHP11N	940	440	68/2	540	675	600	4,1
SHP19N	1160	400	68/2	540	675	600	4,8

Примечание: зазор между ламелями 4,3 мм

3.2.4. СЕРИЯ SHS

ВЕНТИЛЯТОР LU-VE SHS

Тип	Производительность(Вт) ΔT = 10˚C	Поток воздуха (м³/ч)	Мощность вентилятора (Вт) / шт.	Эл. мощность оттайки (Вт)	Размеры (мм)		Вес (кг)
					A	B	
SHS12E	780	440	35/1	335	493	374	5,2
SHS13E	950	500	35/1	460	647	524	6,1
SHS15E	1040	500	35/1	460	647	524	6,2
SHS18E	1430	850	70/2	585	803	674	8,6
SHS22E	1570	850	70/2	585	803	674	8,7
SHS26E	2050	980	70/2	825	1126	974	10,8
SHA32E	2290	1250	105/3	825	1126	974	12,3
SHS32E	780	440	35/1	-	493	374	5,2
SHS13	950	500	35/1	-	647	524	6,1
SHS15	1040	500	35/1	-	647	524	6,2
SHS18	1430	850	70/2	-	803	674	8,6
SHS22	1570	850	70/2	-	803	674	8,7
SHS26	2050	980	70/2	-	1126	974	10,8
SHS32	2290	1250	105/3	-	1126	974	12,3

Примечание: зазор между ламелями 5 мм

3.2.5. СЕРИЯ SHA

ВЕНТИЛЯТОР LU-VE SHA

Тип	Производительность(Вт) ΔT = 10°C	Поток воздуха (м³/ч)	Мощность вентилятора (Вт) / шт.	Эл. мощность оттайки (Вт)	Размеры (мм)		Вес (кг)
					A	B	
SHA21E50	1550	700	92/1	500	605	293	9
SHA30E32	1750	600	92/1	500	605	293	9,5
SHA27E50	1950	800	92/1	650	730	418	10,5
SHA40E32	2350	700	92/1	650	730	418	11,5
SHA35E80	2900	1800	184/2	1200	1180	868	18
SHA41E50	3100	1400	184/2	900	930	618	15,5
SHA60E32	3700	1200	184/2	900	930	618	16,5
SHA53E50	3900	1600	184/2	1200	1180	868	19
SHA52E80	4350	2700	276/3	1750	1630	1318	26
SHA80E32	4700	1400	184/2	1200	1180	868	20,5
SHA79E50	5850	2400	276/2	1750	1630	1318	27,5
SHA120E32	7050	2100	276/3	1750	1630	1318	29,5
SHA106E50	7800	3200	368/4	2300	2080	1768	36
SHA160E32	9400	2800	368/4	2300	2080	1768	39

Примечание: зазор между ламелями SHA32 – 3,1 мм, SHA50 – 4,8 мм, SHA80 – 7,7 мм

3.3. RIVACOLD

3.3.1. СЕРИЯ RM/ RS

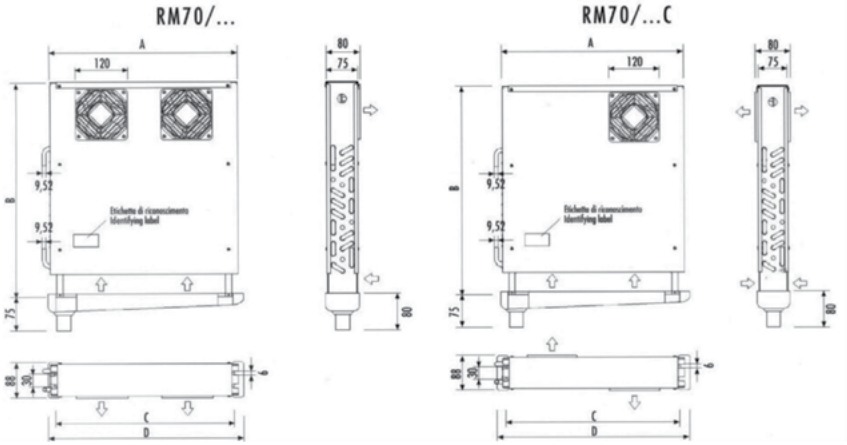

ВЕНТИЛЯТОР RM / RS RIVACOLD

Модель	Зазор между ламелями (мм)	Производительность (Вт) ΔT = 10K R404A	Поток воздуха (м³/ч)	Длина струи воздуха (м)	Подключение (мм)		Размеры (мм)				Вес (кг)
					Вход	Выход	A	B	C	D	
RM70/347	4.5	406	127.5	1.78	9.52	9.52	390	330	368	402	3
RM70/348	4.5	458	122.5	1.67	9.52	9.52	390	355	368	402	3.3
RM70/349	4.5	546	115	1.5	9.52	9.52	390	405	368	402	3.8
RM70/350	4.5	607	110	1.39	9.52	9.52	390	455	368	402	4.4
RM70/420	4.4	657	100	1.23	9.52	9.52	440	505	418	456	5.4

Модель	Зазор между ламелями (мм)	Производительность (Вт) ΔT=8K R404A	Поток воздуха (м³/ч)	Длина струи воздуха (м)	Подключение (мм)		Размеры (мм)		Вес (кг)
					Вход	Выход	A	B	
RS4380	3.5	1870	784	2.5	1/2"	16	1379	483	16.3

4. КОНДЕНСАТОРЫ

4.1. ECO

4.1.1. СЕРИЯ LCE

Модель	Производительность ΔT= 15˚K	Поток воздуха	Уровень шума	Число рядов	Площадь наружной поверхности	Параметры вентилятора		Сила тока
	Вт	м³/ч	LPA 3 m	n	м²	ø	В / ф / Гц	A
036	362	240	31	2	0.1	172	230/1/50	0.23
045	452	220	31	3	0.1	172	230/1/50	0.23
057	566	210	31	4	0.1	172	230/1/50	0.23
048	484	330	33	2	0.1	200	230/1/50	0.23
063	630	300	33	3	0.1	200	230/1/50	0.23
077	765	290	33	4	0.1	200	230/1/50	0.23
066	659	450	33	2	0.2	230	230/1/50	0.23
087	870	400	33	3	0.3	230	230/1/50	0.23
107	1066	380	33	4	0.3	230	230/1/50	0.23
089	887	630	37	2	0.2	254	230/1/50	0.31
117	1169	580	37	3	0.3	254	230/1/50	0.31
140	1403	520	37	4	0.4	254	230/1/50	0.31
168	1680	620	37	4	0.6	254	230/1/50	0.31
179	1790	870	44	3	0.4	300	230/1/50	0.47
213	2126	800	44	4	0.6	300	230/1/50	0.47
234	2340	740	44	5	0.7	300	230/1/50	0.47

Примечание: зазор между ламелями 3,0 мм

РАЗМЕРЫ (ММ)

LCE	036	045	057	048	063	077	066	087	107	089	117	140	168	179	213	234
A	210	210	210	240	240	240	270	270	270	300	300	300	360	380	380	380
B	192	192	192	220	220	220	255	255	255	280	280	280	305	320	320	320
C	138	2164	164	139	165	165	140	164	164	140	166	166	166	199	199	213
D	78	103	103	78	103	103	77	102	102	77	102	102	102	103	103	116
E	214	214	214	244	244	244	274	274	274	304	304	304	364	384	384	384
F	180	180	180	210	210	210	240	240	240	270	270	270	330	350	350	350
G	240	240	240	270	270	270	300	300	300	330	330	330	390	410	410	410
H	8.75	33.75	46.25	8.75	33.75	46.25	8.75	33.75	46.25	8.75	33.75	46.25	46.25	33.75	46.25	-
I	14.75	14.75	27.75	16.25	16.25	28.75	9.25	9.25	21.75	9.25	9.25	21.75	21.75	16.25	28.75	16.25
L	14.75	27.25	14.75	16.25	28.75	16.25	8.25	20.75	8.25	8.25	20.75	8.25	8.25	28.75	16.25	16.25
M	21.25	8.75	21.25	21.25	8.75	21.25	21.25	8.75	21.25	21.25	8.75	21.25	21.25	8.75	21.75	-

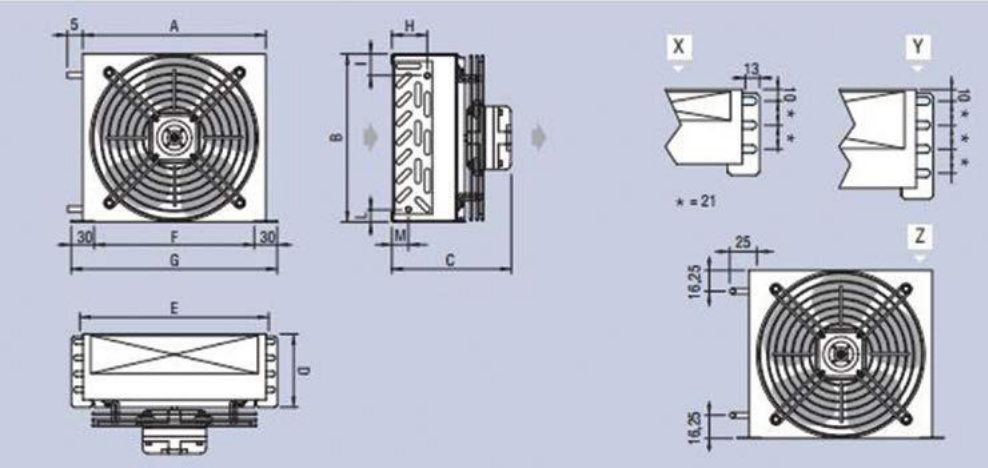

4.1.2. СЕРИЯ ТКЕ

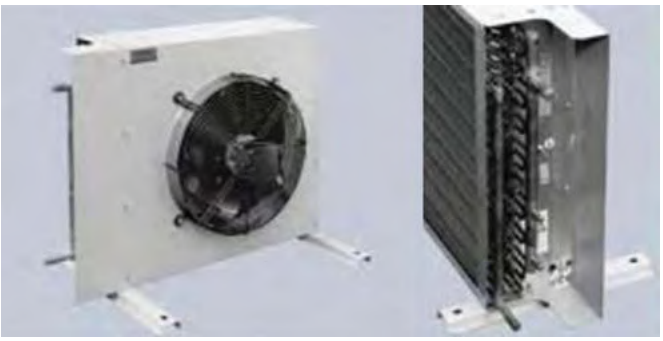

Модель	ТКЕ	351A2R	351A3R	351A2	351A3	351A4	352A2	352A3	352A4	353A2	353A3	353A4	354A2	354A3	354A4
Производительность	ΔT=15K (кВт)	4.5	5.8	6.7	8.8	10	13.4	17.6	20	20.1	26.4	30	26.8	35.2	40
Поток воздуха	$м^3$/ч	2390	2160	2500	2310	2160	5000	4620	4320	7500	6930	6480	10000	9240	8640
Число оборотов		1420	1420	1420	1420	1420	1420	1420	1420	1420	1420	1420	1420	1420	1420
Мощность	Вт	180	180	180	180	180	360	360	360	540	540	540	720	720	720
Сила тока	А	0.8	0.8	0.8	0.8	0.8	1.6	1.6	1.6	2.4	2.4	2.4	3.2	3.2	3.2
Уровень шума	дБ(А)	43	43	43	43	43	46	46	46	48	48	48	49	49	49

Примечание: зазор между ламелями 2,1 мм

Модель	ТКЕ	351B2R	351B3R	351B2	351B3	-	352B2	352B3	-	352B2	353B3	-	354B2	354B3	-
Производительность	ΔT=15K (кВт)	3.5	4.3	5.5	6.5	-	11	13	-	16.5	19.5	-	22	26	-
Поток воздуха	м³/ч	1450	1300	1540	1420	-	3080	2840	-	4620	4260	-	6160	5680	-
Число оборотов		945	945	945	945	-	945	945	-	945	945	-	945	945	-
Мощность	Вт	75	75	75	75	-	150	150	-	225	225	-	300	300	-
Сила тока	А	0.37	0.37	0.37	0.37	-	0.74	0.74	-	1.11	1.11	-	1.48	1.48	-
Уровень шума	дБ(А)	30	30	30	30	-	33	33	-	35	35	-	36	36	-

Примечание: зазор между ламелями 2,1 мм

ОБЩАЯ ХАРАКТЕРИСТИКА

Вентилятор	n˚x Ø мм	1 x 350	1 x 350	1 x 350	1 x 350	1 x 350	2 x 350	2 x 350	2 x 350	3 x 350	3 x 350	3 x 350	4 x 350	4 x 350	4 x 350
Площадь наружной поверхности	м²	6.3	9.5	11.9	17.9	23.9	23.8	35.8	47.8	35.7	53.7	71.7	47.6	71.6	95.6

Модель	ТКЕ	451A2	451A3	451A4	452A2	452A3	452A4	453A2	453A3	453A4	454A2	454A3	454A4	456A2	456A3	456A4
Произво-дитель-ность	ΔT=15K (кВт)	11.8	15.8	18.6	23.6	31.6	37.2	35.4	47.4	55.8	47.2	63.2	74.4	70.8	94.8	111.6
Поток воздуха	м³/ч	4960	4550	4880	9920	9100	9760	14880	13650	14640	19840	18200	19520	29760	27300	29280
Число оборотов		1310	1310	1310	1310	1310	1310	1310	1310	1310	1310	1310	1310	1310	1310	1310
Мощность	Вт	490	490	490	980	980	980	1470	1470	1470	1960	1960	1960	2940	2940	2940
Сила тока	А	2.4	2.4	2.4	4.7	4.7	4.7	7.1	7.1	7.1	9.4	9.4	9.4	14.2	14.2	14.2
Уровень шума	дБ(А)	47	47	47	50	50	50	52	52	52	53	53	53	55	55	55

Примечание: зазор между ламелями 2,1 мм

Модель	ТКЕ	451B2	451B3	451B4	452B2	452B3	452B4	453B2	453B3	453B4	454B2	454B3	454B4	456B2	456B3	456B4
Произво-дительность	ΔT=15K (кВт)	10.2	12.4	14.1	20.4	24.8	28.2	30.6	37.2	42.3	40.8	49.6	56.4	61.2	74.4	84.6
Поток воздуха	м³/ч	3290	2980	3280	6580	5960	6560	9870	8940	9840	13160	11920	13120	19740	17880	19680
Число оборотов		900	900	900	900	900	900	900	900	900	900	900	900	900	900	900
Мощность	Вт	190	190	190	380	380	380	570	570	570	760	760	760	1140	1140	1140
Сила тока	А	0.9	0.9	0.9	1.7	1.7	1.7	2.6	2.6	2.6	3.4	3.4	3.4	5.2	5.2	5.2
Уровень шума	дБ(А)	34	34	34	37	37	37	39	39	39	40	40	40	42	42	42

Примечание: зазор между ламелями 2,1 мм

ОБЩАЯ ХАРАКТЕРИСТИКА

Вентилятор	n˚x Ø мм	1 x 450	1 x 450	1 x 450	2 x 450	2 x 450	2 x 450	3 x 450	3 x 450	3 x 450	4 x 450	4 x 450	4 x 450	6 x 450	6 x 450	6 x 450
Площадь наружной поверхности	м²	19.3	28.9	38.5	38.6	57.8	77	57.9	86.7	116	77.2	116	154	116	173	231

РАЗМЕРЫ

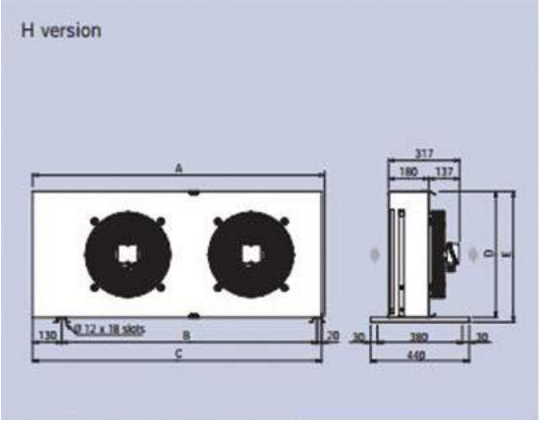

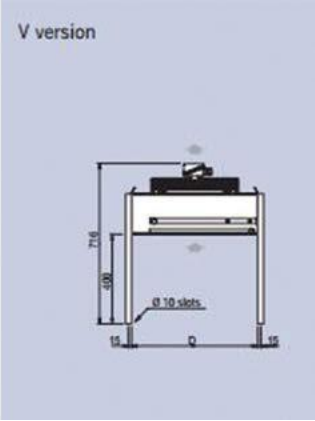

Модель	ТКЕ	351A2R 351A3R 351B2R 351B3R	351A2 351A3 351A4 351B2 351B -	352A2 352A3 352A4 352B2 352B3 -	353A2 353A3 353A4 353B2 353B3 -
Размеры (мм)					
	A	603	753	1303	1853
	B	440	590	1140	1690
	C	590	740	1290	1840
	D	414	564	564	564
	E	434	584	584	584

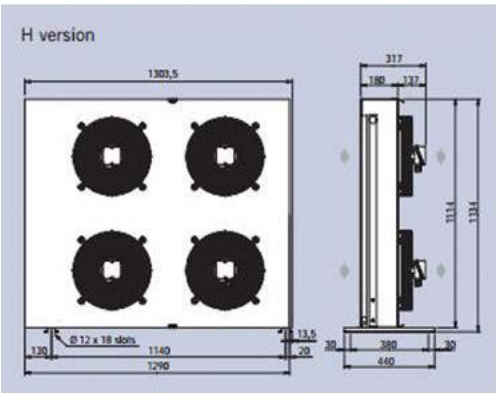

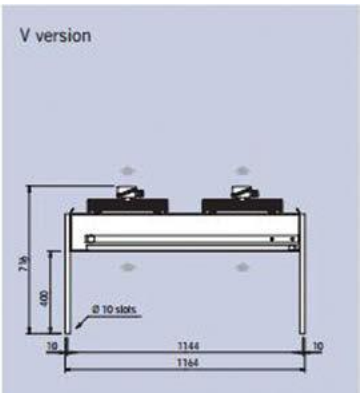

Модель	TKE	451A2 451A3 451A4 451B2 451B3 451B4	452A2 452A3 452A4 452B2 452B3 452B4	453A2 453A3 453A4 453B2 453B3 453B4
Размеры (мм)				
	A	953	1703	2453
	B	790	1540	2290
	C	940	1690	2440

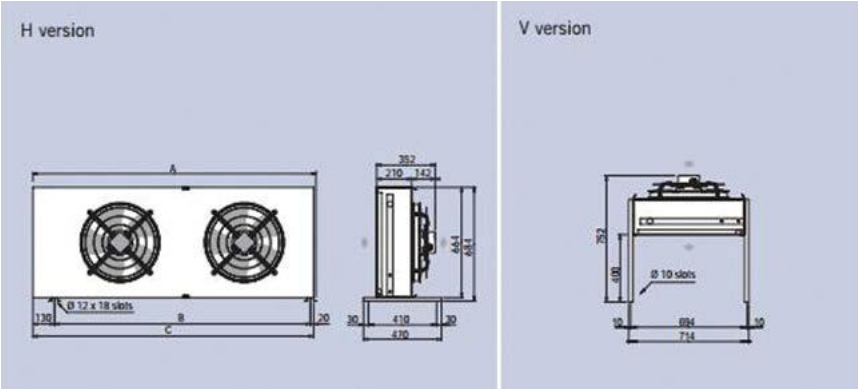

Модель	TKE	454A2 454A3 454A4 454B2 454B3 454B4	456A2 456A3 456A4 456B2 456B3 456B4
Размеры (мм)			
	A	1754	2504
	B	1540	2290
	C	1740	2490

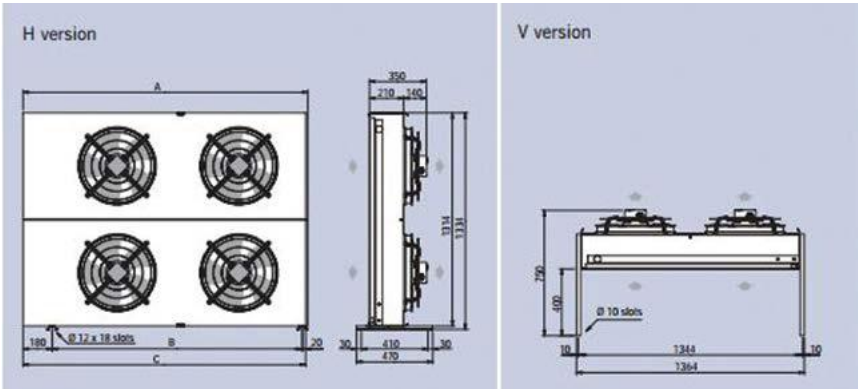

4.2. LU-VE

4.2.1. СЕРИЯ STVF

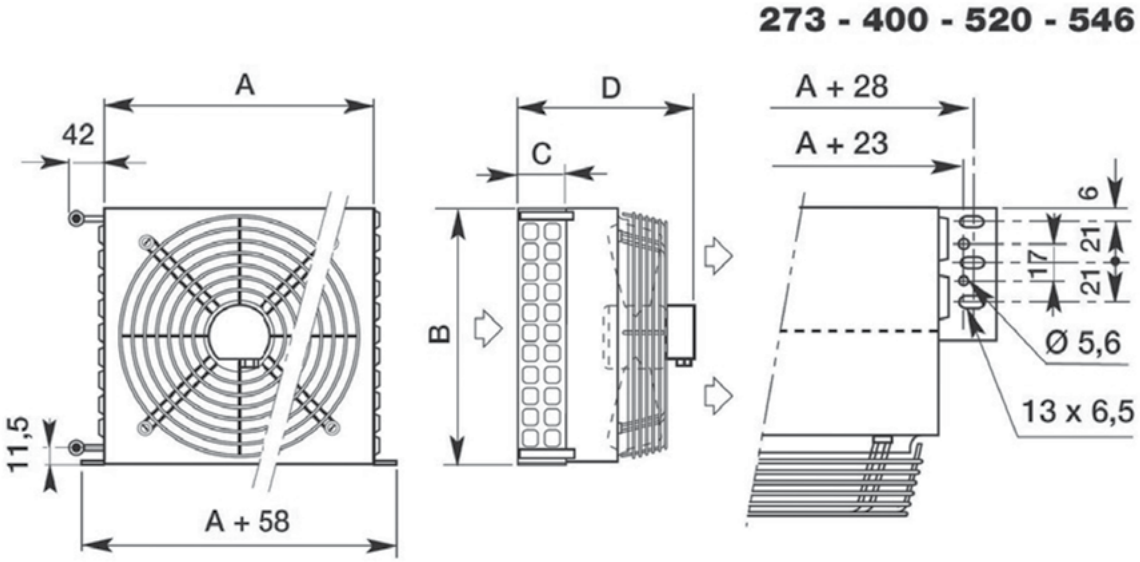

КОНДЕНСАТОР STVF LU-VE CONTARDO

Код	Производительность ΔT=15K (кВт)	Поток воздуха(м³/ч)	Число вентиляторов и диаметр (мм)	Характеристика вентилятора			Размеры (мм)			
				(Вт)	(А)	(дБ)	A	B	C	D
32 STVF47	470	225	1x170	29	0.18	29	185	184	30	141
32 STVF67	665	330	1x200	30	0.2	34	215	214	30	143
32 STVF75	745	220	1x170	29	0.18	29	185	184	60	171
32 STVF75-K	745	220	1x170	29	0.18	29	185	184	60	171
32 STVF93	925	450	1x230	33	0.21	36	245	244	30	148
32 STVF100	1000	290	1x200	30	0.2	34	215	214	60	173
32 STVF100-K	1000	290	1x200	30	0.2	34	215	214	60	173
32 STVF124-K	1235	650	1x254	40	0.32	40	275	274	60	152
32 STVF139	1385	390	1x230	33	0.21	36	245	244	60	178
32 STVF139-K	1385	390	1x230	33	0.21	36	245	244	60	178
32 STVF157-K	1565	440	1x170	58	0.36	32	295	184	60	171
32 STVF194	1935	570	1x254	45	0.32	40	275	274	60	182
32 STVF194-K	1935	570	1x254	45	0.32	40	275	274	60	182
32 STVF273	2730	900	1x275	65	0.44	40	335	304	60	215
32 STVF520	5210	1700	1x330	140	0.6	43	435	380	60	225
32 STVF546D-K	5460	1800	2x275	130	0.88	43	675	304	60	215

4.3. ROEN EST

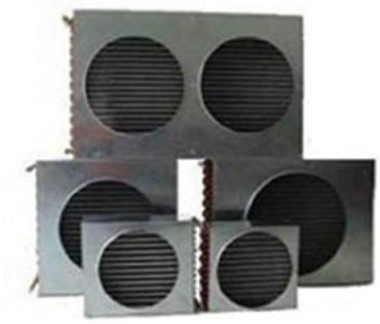

4.3.1. СЕРИЯ LH

Код	Число вентиляторов и диаметр (мм)	Вентилятор WEIGUANG 230/1 Ф/50 Гц		Вентилятор ZIEHL ABEGG 230/1Ф/50 Гц	
		Тип вентилятора	Производи-тельность (кВт) 25°/40 °C ΔT=15K	Тип вентиля-тора	Производительность (кВт) 25°/40 °C ΔT=15K
Конденсатор со стандартным вентилятором					
LH 32	1 x 350	YWF4E-350	2,80	-	-
LH 33	1 x 350	YWF4E-350	4,00	-	-
LH 44	1 x 350	YWF4E-350	5,90	FE035-4EK.OF.V7	6,1
LH 53	1 x 350	YWF4E-350	6,90	FE035-4EK.OF.V7	7,0
LH 64	1 x 450	YWF4E-450	10,90	FN045-4EK.4I. V7P1	14,8
LH 84	1 x 450	YWF4E-450	12,80	FN045-4EK.4I. V7P1	18,4
LH 104	2 x 450	2 x YWF4E-450	18,70	2 x FN045-4EK.4I. V7P1	25,8
LH 114	2 x 450	2 x YWF4E-450	24,00	2 x FN045-4EK.4I. V7P1	31,0
LH 124	2 x 450	2 x YWF4E-450	25,80	2 x FN045-4EK.4I. V7P1	35,3
LH 135	2 x 500	2 x YWF4E-500	38,90	-	-
Конденсатор с бесшумным вентилятором					
LH 64	1 x 450	YWF6E-450	10,6	FN045-6EK.2F. V7P3	10,4
LH 84	1 x 450	YWF6E-450	11,3	FN045-6EK.2F. V7P3	13,0
LH 104	2 x 450	2 x YWF6E-450	16,5	2 x FN045-6EK.2F. V7P3	18,6
LH 114	2 x 450	2 x YWF6E-450	20,6	2 x FN045-6EK.2F. V7P3	22,7
LH 124	2 x 450	2 x YWF6E-450	22,4	2 x FN045-6EK.2F. V7P3	25,2
LH 135	2 x 500	2 x YWF6E-500	33,4	2 x FE050-6EK.4F. V7	36,1

5. РЕСИВЕРЫ

5.1. TEHNAC

Код		Ёмкость (дм^3)	Подключение ODS	
Вертикальный	Горизонтальный		Вход	Выход
BV3-C		3,0	3/8″	1/2″
DVR 500-MV-B		5,0	1/2″	1/2″
DVR 700-MV-B		7,0	1/2″	1/2″
DVR 1100-MV-B		11,0	1/2″	1/2″
DVR 1500- MV-B		14,5	5/8″	7/8″
	RHC-15B	15,0	7/8″	5/8″
BAV-18M-V		18,0	7/8″	7/8″
BAV24M-V		24,0	7/8″	7/8″
RV-30 B		30,0	1 1/8″	7/8″
	RHC-30B	30,0	1 1/8″	7/8″
	RHC-40B	40,0	1 1/8″	7/8″
RV-45 B		45,0	1 1/8″	1 1/8″
	RHC-45B	45,0	1 1/8″	7/8″
RV-60 B		60,0	1 3/8″	1 1/8″
	RHC-60B	60,0	1 3/8″	1 1/8″
RV-90 B		90,0	1 5/8″	1 3/8″
	RHC-90B	90,0	1 5/8″	1 3/8″
RV-120 B		120,0	2 1/8″	1 5/8″
RV-150 B		150,0	2 1/8″	1 5/8″
RV-180 B		180,0	2 1/8″	1 5/8″
RV-250 B		250,0	2 1/2″	2 1/8″
RV-350 B		350,0	3″	2 1/2″
RV-400 B-S		400,0	3″	3″
RV-500 B		500,0	3″	3″

5.2. BITZER

Код		Ёмкость (дм³)	Подключение ODS	
Вертикальный	Горизонтальный		Вход	Выход
FS 76		7,8	1/2″	1/2″
FS 126		13	1/2″	1/2″
FS 152		15	7/8″	5/8″
	F 152H	15	7/8″	5/8″
	F 192T	19	5/8″	5/8″
	F 202H	20	7/8″	7/8″
FS 302		30	1 1/8″	7/8″
	F 302H	30	7/8″	7/8″
	F 392T	39	7/8″	7/8″
FS 402		39	1 1/8″	7/8″
	F 402H	39	1 1/8″	1 1/8″
	F 552T	54	1 1/8″	1 1/8″
FS 562		56	1 3/8″	1 1/8″
	F 562 G	56		
FS 732		73	1 3/8″	1 1/8″
FS 902		89	1 5/8″	1 3/8″
	F 1052T	105	1 5/8″	1 3/8″
	F 1602N	160	2 1/8″	1 5/8″
FS 1602		160	2 1/8″	1 5/8″
FS 2202		228	3 1/8″	2 1/8″
	F 2202N	228	3 1/8″	2 1/8″
FS 3102		320	3 1/8″	2 1/8″
	F 3102N	320	3 1/8″	2 1/8″

5.3. FRIGO - MEC

Код	Ёмкость (л)	Подключение ODS	
		Вход	Выход
32 61-16	1.6	1″	10 мм
32 61-34	3.4	1″	12 мм
32 61-46	4.5	1″	12 мм
32 61-56	5.6	1″	1″
32 61-69	6.9	1″	1″
32 61-78	7.8	1″	1″
32 61-110	11	1 1/4″	1 1/4″
32 61-130	13	1 1/4″	1 1/4″
32 61-190	19	1 1/4″	1 1/4″
32 61-245	24.5	1 1/4″	1 1/4″
32 61-300	30	1 3/4″	1 3/4″

6. ХОЛОДИЛЬНЫЕ КОМПОНЕНТЫ

6.1. СОЛЕНОЙДНЫЕ ВЕНТИЛИ И КАТ УШКИ

6.1.1. DANFOSS

СОЛЕНОЙДНЫЕ ВЕНТИЛИ БЕЗ КАТ УШЕК

Код	Модель	Подключение ODS		Kv ($м^3$/ч)
		дюйм	мм	
032F1206	EVR 3	1/4″	-	0.27
032F1207	EVR 3	-	6	0.27
032F1212	EVR 6	3/8″	-	0.8
032F1213	EVR 6	-	10	0.8
032F1217	EVR 10	1/2″	-	1.9
032F1218	EVR 10	-	12	1.9
032F1228	EVR 15	5/8″	16	2.6
032F1227	EVR 15	5/8″	16	2.6
032F1240	EVR 20	7/8″	22	5
032F1245	EVR 20	1 1/8″	28	5
032F1254	EVR 20	7/8″	28	5
032F2206	EVR 25	-	28	10
032F2205	EVR 25	-	28	10
032F2208	EVR 25	-	35	10
032F2207	EVR 25	-	35	10
042H1106	EVR 32	-	35	16
042H1105	EVR 32	-	35	16

КАТУШКИ

Код	Описание	Напряжение	Частота
Катушки переменного тока			
018F6701	10 Вт с разъёмом типа "Terminal box", IP67	220 В / 230 В	50 Гц
018F6706		12 В	50 Гц
018F6707		24 В	50 Гц
018F6708		42 В	50 Гц
018F6732		220 В	50/60 Гц
018F6176	10 Вт с разъёмом типа AMP, IP20	220 В	50 Гц
018F6177		240 В	50 Гц
018F6178		380 В	50 Гц
018F6193		220 В	50 Гц
018F6801	12 Вт, IP67	220 В	50 Гц
018F6802		240 В	50 Гц
018F6803		380 В	50 Гц
018F6807		24 В	50 Гц
Катушки постоянного тока			
018F6781	18 Вт, IP67	230 В	-
018F6757		24 В	-
018F6851	10 Вт с разъёмом типа AMP, IP20	220 В	-
018F6856		12 В	-
018F6857		24 В	-
018F6859		48 В	-
018F6881		220 В	-
018F6886		12 В	-
018F6887		24 В	-
018F6889		48 В	-

6.1.2. CASTEL

СОЛЕНОИДНЫЕ ВЕНТИЛИ БЕЗ КАТУШЕК И РАЗЪЕМА

Модель	Подключение ODS		Kv ($м^3$/ч)
	дюйм	мм	
1028/2S	1/4″	-	0.15
1028/2SW	1/4″	-	0.23
1028/M10S	-	10	0.23
1068/M10S	-	10	0.8
1068/M12S	-	12	0.8
1078/M12S	-	12	2.2
1078/4S	1/2″	-	2.2
1078/5S	5/8″	-	2.61
1098-5S	5/8″	-	3.8
1098/6S	3/4″	-	4.8
1079/7S	7/8″	-	2.61
1098/7S	7/8″	-	5.7
1078/9S	1 1/8″	-	10
1079/11S	1 3/8″	-	10
1078/11S	1 3/8″	-	16
1079/M42S	-	42	16

CASTEL КАТУШКИ, РАЗЪЕМЫ

Код	Модель	Описание	Напряжение	Частота
9100/RA6	HM2	8W, IP 65	220 В/230 В	50-60 Гц
9100/RA2	HM2	8W, IP 65	24 В	50-60 Гц
9120/RD1	HM3	20W, IP 65	12 В	-
9120/RD2	HM3	20W, IP 65	24 В	-
9120/RD6	HM3	18W, IP 65	220 В	50-60 Гц

9150/RO2	PG 11	Разъём катушки без кабеля
9900/X84		Разъём катушки с кабелем

6.1.3. ALCO

СОЛЕНОИДНЫЕ ВЕНТИЛИ БЕЗ КАТУШЕК

Модель		Код	Подключение		Kv (м³/ч)
			мм	дюйм	
110 RB 2	T2	801 217	6	-	0,2
	T2	801 210	-	1/4	
	T3	801 209	10	3/8	
200 RB 3	T3	801 239	10	3/8	0,4
200 RB 4	T3	801 176	10	-	0,9
	T3	801 190	-	3/8	
	T4	801 178	12	-	
	T4	801 179	-	1/2	
200 RB 6	T4	801 182	12	-	1,6
	T4	801 183	-	1/2	
	T5	801 186	16	5/8	
200 RB 8	T5	801 160	-	5/8	2,3
	T7	801 143	22	7/8	
240 RA 9	T5	801 161	16	5/8	4,8
	T7	801 162	22	7/8	
	T9	801 142	-	1 1/8	
240 RA 12	T9	801 163	22	7/8	5,4
	T11	801 144	-	1 1/8	
240 RA 16	T9	801 164	-	1 1/8	8,8
	T11	801 166	35	1 3/8	
240 RA 20	T11-M	801 172	35	1 3/8	12,8
	T13-M	801 224	42	-	
	T13-M	801 173	-	1 5/8	
	T17-M	801 174	54	2 1/8	
540 RA 8	T5	046 265	-	5/8	2,3
540 RA 9	T5	046 266	-	5/8	4,8
	T7	046 268	22	7/8	
540 RA 12	T7	045 269	22	7/8	5,4
540 RA 16	T9	046 270	-	1 1/8	8,8
540 RA 20	T11	047 953	35	1 3/8	12,8

ALCO КАТУШКИ И РАЗЪЕМЫ

Код	Модель	Описание	Напряжение	Частота
801063	ASC 120	8W, IP 65	120 В	50 Гц
801064	ASC 230	8W, IP 65	230 В	50 Гц
801062	ASC 24V	8W, IP 65	24 В	50 Гц
801974	ASC 24V DC	15W, IP 65	24 В	-

ASC-N15	Разъём катушки с кабелем 1,5 м
ASC-N30	Разъём катушки с кабелем 3,0 м

6.1.4. REFWORLD

СОЛЕНОИДНЫЕ ВЕНТИЛИ С КАТУШКАМИ 10 ВТ

Модель	Подключение ODF		Kv (м³/ч)
	дюйм	мм	
RW-EV3	3/8'	10	0.27
RW-EV6	3/8'	10	0.8
RW-EV10	1/2'	12	1.9
RW-EV15	5/8'	16	2.6
RW-EV20	7/8'	22	5

6.2. ТЕРМОРЕГУЛИРУЮЩИЕ ВЕНТИЛИ (ТРВ) И ЖИКЛЕРЫ

6.2.1. DANFOSS

СЕРИЯ T2/TE2

Код	Тип	Хладагент	Рабочие пределы	Подключение
Вентили с резьбовыми соединениями				
068Z3206	TX2	R22	-40 … +10 °C с внутренним выравниванием давления	3/8" x 1/2"
068Z3346	TN2	R134a		
068Z3400	TS2	R404A		
068Z3496	TZ2	R407C		
068Z3209	TEX2	R22	-40 … +10 °C с наружным выравниванием давления	3/8" x 1/2"
068Z3348	TEN2	R134a		
068Z3403	TES2	R404A		
068Z3501	TEZ2	R407C		
068Z3208	TX2	R22	(MOP+15 °C) -40...+10 °C с внутренним выравниванием давления	3/8" x 1/2"
068Z3347	TN2	R134a		
068Z3402	TS2	R404A		
068Z3516	TZ2	R407C		
068Z3211	TEX2	R22	(MOP+15 °C) -40...+10 °C с наружным выравниванием давления	3/8" x 1/2"
068Z3349	TEN2	R134a		
068Z3405	TES2	R404A		
068Z3517	TEZ2	R407C		
068Z3207	TX2	R22	-60...-25 °C с внутренним выравниванием давления	3/8" x 1/2"
068Z3401	TS2	R404A		

Серийа T2 / TE2 продолжение таблицы

068Z3210	TEX2	R22	-60...-25 °C с наружным выравниванием давления	3/8" x 1/2"
068Z3404	TES2	R404A		
068Z3228	TX2	R22	(MOP-20 0C) -60...-25 °C с внутренним выравниванием давления	3/8" x 1/2"
068Z3410	TS2	R404A		
068Z3229	TEX2	R22	(MOP-20 0C) -60...-25 °C с наружным выравниванием давления	3/8" x 1/2"
068Z3411	TES2	R404A		

Вентили с резьбовыми / паяными соединениями

068Z3281	TX2	R22	-40...+10 °C с внутренним выравниванием давления	3/8" x 1/2"
068Z3383	TN2	R134a		
068Z3384	TN2	R134a		3/8" x 12 мм
068Z3414	TS2	R404A		3/8" x 1/2"
068Z3435	TS2	R404A		3/8" x 12 мм
068Z3502	TZ2	R407C		
068Z3284	TEX2	R22	-40...+10 °C с наружным выравниванием давления	3/8" x 1/2"
068Z3385	TEN2	R134a		
068Z3386	TEN2	R134a		3/8" x 12 мм
068Z3415	TES2	R404A		3/8" x 1/2"
068Z3422	TES2	R404A		3/8" x 12 мм
068Z3503	TEZ2	R407C		
068Z3418	TS2	R404A	-60...-25 °C с внутренним выравниванием давления	3/8" x 1/2"
068Z3425	TS2	R404A		3/8" x 12 мм
068Z3419	TES2	R404A	-60...-25 °C с наружным выравниванием давления	3/8" x 1/2"
068Z3426	TES2	R404A		3/8" x 12 мм
068Z3287	TX2	R22	(MOP+15 °C) -40...+10° C с внутренним выравниванием давления	3/8" x 1/2"
068Z3387	TN2	R134a		
068Z3388	TN2	R134a		3/8" x 12 мм
068Z3416	TS2	R404A		3/8" x 1/2"
068Z3423	TS2	R404A		3/8" x 12 мм
068Z3329	TZ2	R407C		3/8" x 1/2"
068Z3514	TZ2	R407C		3/8" x 12 мм
068Z3290	TEX2	R22	(MOP+15 °C) -40...+10° C с наружным выравниванием давления	3/8" x 1/2"
068Z3389	TEN2	R134a		
068Z3390	TEN2	R134a		3/8" x 12 мм
068Z3417	TES2	R404A		3/8" x 1/2"
068Z3424	TES2	R404A		3/8" x 12 мм
068Z3447	TEZ2	R407C		3/8" x 1/2"
068Z3515	TEZ2	R407C		3/8" x 12 мм
068Z3420	TS2	R404A	(MOP-20 °C) -60...-25° C с внутренним выравниванием давления	3/8" x 1/2"
068Z3427	TS2	R404A		3/8" x 12 мм
068Z3421	TES2	R404A	(MOP-20 °C) -60...-25° C с наружным выравниванием давления	3/8" x 1/2"
068Z3428	TES2	R404A		3/8" x 12 мм

ЖИКЛЕРЫ К ТЕРМОРЕГУЛИРУЕМЫМ ВЕНТИЛЯМ T2/TE2

Код	№ жиклера	Производительность (кВт)			
		R22	R134a	R404A	R407C
068-2002	0X	0,50	0,40	0,38	0,50
068-2003	0	1,00	0,90	0,70	1,10
068-2010	1	2,50	1,80	1,60	2,70
068-2015	2	3,50	2,60	2,10	3,80
068-2006	3	5,20	4,60	4,20	5,60
068-2007	4	8,00	6,70	6,00	8,60
068-2008	5	10,50	8,60	7,70	11,30
068-2009	6	15,50	10,50	9,10	16,70

ТЕРМОЭЛЕМЕНТЫ СЕРИИ TE5, TE12, TE20, TE55

Код	Тип	Хладагент	Рабочие пределы	Длина капилляра, м
067B3250	TEX5	R22	-40...+10° C с наружным выравниванием давления	3
067B3297	TEN5	R134a		3
067B3342	TES5	R404A		3
067B3278	TEZ5	R407C		3
067B3210	TEX12	R22		3
067B3232	TEN12	R134a		3
067B3347	TES12	R404A		3
067B3366	TEZ12	R407C		3
067B3274	TEX20	R22		3
067B3352	TES20	R404A		3
067B3371	TEZ20	R407C		3
067G3205	TEX55	R22		3
067G3222	TEN55	R134a		3
067G3302	TES55	R404A		3
067G3240	TEZ55	R407C		3
067B3267	TEX5	R22	(MOP+15 °C) -40...+10° C с наружным выравниванием давления	3
067B3298	TEN5	R134a		3
067B3238	TES5	R404A		3
067B3277	TEZ5	R407C		3
067B3227	TEX12	R22		3
067B3367	TEZ12	R407C		3
067B3286	TEX20	R22		3
067B3372	TEZ20	R407C		3
067G3241	TEZ55	R407C		3
067B3263	TEX5	R22	60...-25° C с наружным выравниванием давления	3
067B3344	TES5	R404A		3
067B3251	TEX5	R22	(MOP-20° C) -60...-25° C с наружным выравниванием давления	3
067B3343	TES5	R404A		3
067B3211	TEX12	R22		3
067B3349	TES12	R404A		3
067B3276	TEX20	R22		3
067B3354	TES20	R404A		3
067G3207	TEX55	R22		3
067G3305	TES55	R404A		3

КОРПУС СЕРИИ TE5, TE12, TE20, TE55

Код	Тип	Подключение	
067B4002	TE5	12x16мм	Прямое, паяное
067B4003		12x22мм	
067B4035		16x22мм	
067B4036		22x28мм	
067B4007		1/2"x5/8"	
067B4008		1/2"x7/8"	
067B4032		5/8"x7/8"	
067B4033		7/8"x1 1/8"	
067B4004		12x16мм	Угловое, паяное
067B4005		12x22мм	
067B4012		16x22мм	
067B4037		22x28мм	
067B4009		1/2"x5/8"	
067B4010		1/2"x7/8"	
067B4011		5/8"x7/8"	
067B4034		7/8"x1 1/8"	
067B4016	TE12/TE20	22x28мм	Прямое, паяное
067B4017		22x28мм	Угловое, паяное
067B4021		7/8"x1 1/8"	Прямое, паяное
067B4023		7/8"x1 1/8"	Угловое, паяное
067G4001	TE55	28x35мм	Прямое, паяное
067G4002		28x35мм	Угловое, паяное
067G4003		1 1/8"x1 3/8"	Прямое, паяное
067G4004		1 1/8"x1 3/8"	Угловое, паяное

ЖИКЛЕРЫ К ТЕРМОРЕГУЛИРУЕМЫМ ВЕНТИЛЯМ TE5, TE12, TE20

Тип	Код	№ жиклера	Производительность (кВт)			
			R22	R134a	R404A	R407C
TE5	067B2788	0,5	10,4	6,68	8,17	10,7
	067B2789	1	19,10	12,20	14,90	19,6
	067B2790	2	26,30	17,00	20,50	27,20
	067B2791	3	33,80	21,80	26,30	34,80
	067B2792	4	46,00	29,70	35,70	47,40
TE12	067B2708	5	57,20	37,70	50,70	55,80
	067B2709	6	76,30	50,10	64,00	73,90
	067B2710	7	97,80	65,70	81,30	94,30
TE20	067B2771	8	128,00	77,80	87,10	118,00
	067B2773	9	150,00	93,30	102,00	136,00

Примечания: N: -40 °C ÷ +10 °C, ($T_{кружающей\ среды}$ = -10°C, $T_{конденсаций}$ = +25°C)

6.2.2. HONEYWELL

СЕРИИ TMV, TMVX, TMVXBL

Код	Тип	Хладагент	Рабочие пределы	Подключение
Вентили с резьбовыми подключениями				
TMV-00001	TMV	R22, R407C, R422D	-45...+15⁰ C с внутренним выравниванием давления	5/8"x3/4" UNF
TMV-00005		R134a	-30...+15⁰ C с внутренним выравниванием давления	
TMV-00008		R404A	-50...±0⁰ C с внутренним выравниванием давления	
TMV-00012		R404A	-30...+15⁰ C с внутренним выравниванием давления	
TMVX-00101	TMVX	R22, R407C, R422D	-45...+15⁰ C с внутренним выравниванием давления	5/8"x3/4"x7/16" UNF
TMVX-00105		R134a	-30...+15⁰ C с внутренним выравниванием давления	
TMVX-00108		R404A	-50...±0⁰ C с внутренним выравниванием давления	
TMVX-00112		R404A	-30...+15⁰ C с внутренним выравниванием давления	
Вентили с резьбовыми / паянными подключениями				
TMVXBL-00101	TMVXBL	R22, R407C, R422D	-45...+15⁰C с внутренним выравниванием давления	5/8"UNFx12x6мм ODF
TMVXBL-00105		R134a	-30...+15⁰ C с внутренним выравниванием давления	
TMVXBL-00108		R404A	-50...±0⁰ C с внутренним выравниванием давления	
TMVXBL-00112		R404A	-30...+15⁰ C с внутренним выравниванием давления	
TMVXBL-00212		R404A	-30...+15⁰ C с внутренним выравниванием давления	5/8"UNFx1/2"x1/4" ODF
TMVXBL-00110		R404A	MOP(-10⁰C) -50...±0⁰ C с внутренним выравниванием давления	5/8"UNFx12x6мм ODF

ЖИКЛЕРЫ К ТЕРМОРЕГ УЛИР УЕМЫМ ВЕНТИЛ ЯМ TMV, TMVX, TMVXBL

Код	№ жиклера	Производительность (кВт)			
		R22	R134a	R404A	R407C
TMVD-00010	VD 0,3	0,5	0,34	0,37	0,5
TMVD-00008	VD 0,5	1,0	0,65	0,7	1,0
TMVD-00009	VD 0,7	1,3	0,9	1,0	1,3
TMVD-00001	VD 1,0	1,9	1,3	1,5	1,9
TMVD-00002	VD 1,5	3,1	2,1	2,3	3,1
TMVD-00003	VD 2,0	3,9	2,7	2,9	3,9
TMVD-00004	VD 2,5	5,6	3,8	4,2	5,6
TMVD-00005	VD 3,0	8,9	6,2	6,7	8,9
TMVD-00006	VD 3,5	11,7	8,2	8,8	11,7
TMVD-00007	VD 4,5	16,3	11,1	12,3	16,3
TMVD-00011	VD 4,75	21,5	15,0	16,2	21,5

Примечания: $T_{окружающей\ среды}$ = +5 °C, $T_{конденсаций}$ = +32 °C)

6.2.3. ЭЛЕКТРОННЫЕ ТЕРМОРЕГУЛИРУЮЩИЕ ВЕНТИЛИ CAREL

Код	Производительность				Подключение (мм)
	R134a	R410A	R404	R407C	
E2V09BSF00	2,1	3,2	2,0	2,8	12x12
E2V11BSF00	3,7	5,6	3,55	4,8	12x12
E2V14BSF00	5,7	8,5	5,4	7,5	12 x 12
E2V18BSF00	8,4	12,4	7,7	10,8	12 x 12
E2V24BSF00	16	24	15,3	21	12 x 12
E2V24BSM00	16	24	15,3	21	16 x 16
E2V30BSM00	25,8	38,2	24,8	33,5	16 x 16
E2V35BSM00	32,8	49	31,2	42,5	16 x 16
E2V45ASR00	57	86	54,8	75	18 x 20

6.3. ИНДИКАТОРЫ ЖИДКОСТИ И ВЛАГИ

REFWORLD

Модель	Подключение Ø (дюйм)
RW-SG14S	1/4″
RW-SG38S	3/8″
RW-SG12S	1/2″
RW-SG58S	5/8″
RW-SG34S	3/4″

CARLY

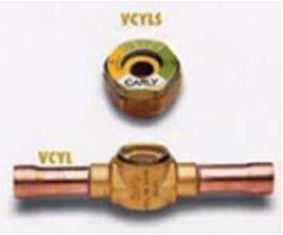

Модель	Подключение	
	Ø (дюйм)	Ø (мм)
VCYS 5	5/8"	16
VCYLS 5	5/8"	16
VCYLS 7	7/8"	22
VCYLS 9	1 1/8"	28
VCYLS 11	1 3/8"	35
VCYLS 13	1 5/8"	42

CASTEL

Модель	Подключение	
	Ø (дюйм)	Ø (мм)
3940/3	3/8"	-
3940/M10	-	10
3940/M12	-	12
3940/4	1/2"	-
3940/5	5/8"	16
3940/M18	-	18
3940/6	3/4"	-
3940/7	7/8"	22

6.4. ЗАПОРНЫЕ ВЕНТИЛИ

6.4.1. ШАРОВЫЕ ВЕНТИЛИ

DANFOSS

Модель	Код	Подключение ODS		Kv (м³/час)
		Ø (дюйм)	Ø (мм)	
GBC 10S	009G7021	3/8″	-	5,68
	009G7031	-	10	5,68
GBC 12S	009G7022	1/2″	-	10,58
	009G7032	-	12	10,58
GBC 16S	009G7023	5/8″	-	14,22
GBC 18S	009G7035	-	18	20,42
GBC 22S	009G7025	-	22	28,17
GBC 28S	009G7033	-	28	51,95
GBC 35S	009G7027	-	35	80,89
GBC 42S	009G7034	-	42	121
GBC 54S	009G7029	-	54	224

CASTEL

Модель	Подключение ODS		Kv (м³/час)
	Ø (дюйм)	Ø (мм)	
6590/M6	-	6	0,8
6590/2	1/4"	-	0,8
6590/M6	-	10	3
6590/M12	-	12	5
6590/4	1/2"	-	5
6590/5	5/8"	-	5
6590/6	3/4"	-	14,5
6590/M18	-	18	14,5
6590/7	7/8"	-	14,5
6590/M28	-	28	40
6590/11	1 3/8"	-	68
6590/M42	-	42	100
6590/17	2 1/8"	-	178
6590/M64	-	64	293

REFWORLD

Модель	Подключение ODS дюйм
RW-BV038(m)	3/8"
RW-BV012(m)	1/2"
RW-BV058(m)	5/8"
RW-BV034(m)	3/4"
RW-BV078(m)	7/8"
RW-BV118(m)	1 1/8"
RW-BV138(m)	1 3/8"
RW-BV158(m)	1 5/8"
RW-BV218(m)	2 1/8"

6.4.2. ВЕНТИЛИ ТИПА ROTALOCK

REFWORLD

Код	Описание
RW20-R2D12g4	5/8" ODS, 1"
RW20-R2D5g4	3/8" ODS, 1"
RW20-R2D8g4	1/2" ODS, 1"
RW30-R3D14g4	3/4" ODS, 1 1/4"
RW30-R3D17g4	7/8" ODS, 1 1/4"
RW30-R3D22g4	1 1/8" ODS, 1 1/4"
RW30-R4D17g4	7/8" ODS, 1 3/4"
RW30-R4D22g4	1 1/8" ODS, 1 3/4"
RW36-R4D28G4	1 3/8" ODS, 1 3/4"
RW36-R4D31G4	1 5/8" ODS, 1 3/4"

ALCO

3007-14	12 мм ODS, 1"
3007-15	10 мм ODS, 1"
3007-16	16 мм ODS, 1"
3007-29	18 мм ODS, 1 1/4"
3007-30	22 мм ODS, 1 1/4"
3007-31	28 мм ODS, 1 1/4"
3007-34	22 мм ODS, 1 3/4"
3007-35	35 мм ODS, 1 3/4"
3007-36	42 мм ODS, 1 3/4"
3007-37	28 мм ODS, 1 3/4"
3007-39	42 мм ODS, 2 1/4"

6.4.3. МЕМБРАННЫЕ ВЕНТИЛИ CASTEL

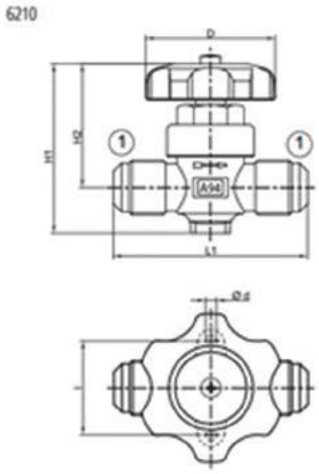

Код	Подключение SAE	Kv ($м^3$/час)
6210/2	1/4"	0,28
6210/3	3/8"	1,00
6210/4	1/2"	1,30
6210/5	5/8"	1,80

6.5. РЕГУЛЯТОРЫ ДАВЛЕНИЯ DANFOSS

6.5.1. РЕГУЛЯТОРЫ ДАВЛЕНИЯ ИСПАРЕНИЯ, ТИП KVP

Модель	Код	Подключение
KVP 12	034L0023	1/2" под пайку
KVP 15	034L0029	5/8" / 16 мм, под пайку
KVP 22	034L0025	7/8" / 22 мм, под пайку
KVP 28	034L0031	28 мм, под пайку
KVP 35	034L0032	1 3/8" / 35 мм, под пайку

6.5.2. РЕГУЛЯТОРЫ ДАВЛЕНИЯ В КАРТЕРЕ, ТИП KVL

Модель	Код	Подключение
KVL 12	034L0041	1/2" / 12 мм, резьбовое
KVL 12	034L0043	1/2" под пайку
KVL 12	034L0048	12 мм, под пайку
KVL 15	034L0042	5/8" / 16 мм, резьбовое
KVL 15	034L0049	5/8" / 16 мм, под пайку
KVL 22	034L0045	7/8" / 22 мм, под пайку
KVL 28	034L0051	28 мм, под пайку
KVL 35	034L0052	1 3/8" / 35 мм, под пайку

6.5.3. РЕГУЛЯТОРЫ ДАВЛЕНИЯ КОНДЕНСАЦИЙ, ТИП KVR

Модель	Код	Подключение
KVR 12	034L0091	1/2" / 12мм, резьбовое
KVR 12	034L0093	1/2" под пайку
KVR 12	034L0096	12 мм, под пайку
KVR 15	034L0092	5/8" / 16 мм, резьбовое
KVR 15	034L0097	5/8" / 16 мм, под пайку
KVR 22	034L0094	7/8" / 22 мм, под пайку
KVR 28	034L0095	1 1/8" под пайку
KVR 28	034L0099	28 мм, под пайку
KVR 35	034L0100	1 3/8" / 35 мм, под пайку.

6.5.4. РЕГУЛЯТОРЫ ПЕРЕПАДА ДАВЛЕНИЙ, ТИП NRD

Модель	Код	Подключение
NRD 12	020-113200	1/2" под пайку.
NRD 12	020-113600	12 мм, под пайку

6.5.5. РЕГУЛЯТОРЫ ДАВЛЕНИЯ КОНДЕНСАЦИЙ, ТИП KVD

Модель	Код	Подключение
KVD 12	034L0173	1/2" под пайку
KVD 12	034L0176	12 мм, под пайку
KVD 15	034L0177	5/8" / 16 мм, под пайку

6.6. ПРЕДОХРАНИТЕЛЬНЫЕ КЛАПАНЫ

CASTEL

Код	Описание
3030/44C250	Предохранительный клапан 25 бар, вход 1/2" NTP, выход 3/4" G
3030/44C270	Предохранительный клапан 27 бар, вход 1/2" NTP, выход 3/4" G
3030/44C280	Предохранительный клапан 28 бар, вход 1/2" NTP, выход 3/4" G
3032/64	Трехходовой вентиль для клапанов типе 3030/44C

HANSA

Код	Описание
KSV2442250050	Предохранительный клапан 25 бар, вход 12,5, выход 1/2"
WVN445001050	Трехходовой вентиль для клапанов

6.7. ОБРАТНЫЕ КЛАПАНЫ

REFWORLD

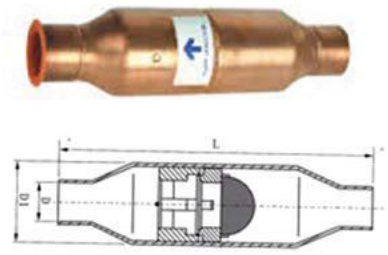

Модель	Ø D_1		Ø D_2		L	
	дюйм	мм	дюйм	мм	дюйм	мм
RW-CV012	1/2"	12.8	1 1/8"	28.72	5 1/8"	127.1
RW-CV058	5/8"	16.0	1 1/8"	28.72	5 1/8"	127.1
RW-CV034	7/8"	22.4	1 5/8"	41.27	7"	177.8
RW-CV118	1 1/8"	28.8	2 1/8"	53.97	8 3/8"	212.72
RW-CV138	1 3/8"	35.0	2 5/8"	40.42	9 3/8"	238.12
RW-CV158	1 5/8"	41.4	3 1/8"	79.02	10 1/2"	266.72
RW-CV218	2 1/8"	54.0	3 5/8"	92.07	12"	304.82

CASTEL

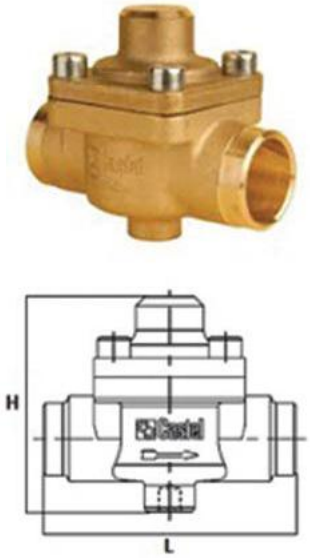

Модель	Подключение ODS		Kv ($м^3$/ч)	H	L
	Ø (дюйм)	Ø (мм)			
3122/7	7/8″	-	6.6	84.5	100
3122/M28	-	28	8.8	84.5	100
3122/9	1 1/8″	-	8.8	84.5	100
3122/11	1 3/8″	35	15.2	101.5	118
3122/13	1 5/8″	-	25.0	125.5	141
3122/M42	-	42	25.0	125.5	141
3132/M10	-	10	1.5	107	-
3132/M12	-	12	1.8	132	-
3132/4	1/2″	-	1.8	132	-
3132/5	5/8″	16	3.3	139	-
3132/M18	-	18	5.0	165	-
3133/7	7/8″	22	5.0	165	-
3142/M28	-	28	8.8	84.5	201
3142/11	1 3/8″	35	15.2	101.5	232
3142/M42	-	42	25.0	125.5	256

6.8. ВИБРОГАСИТЕЛИ

Код	Подключение Ø (мм)	Длина (мм)
32 7800-08	8	220
32 7800-10	10	210
32 7800-12	12	230
32 7800-16	16	245
32 7800-18	18	255
32 7800-22	22	290
32 7800-28	28	330
32 7800-35	35	375
32 7800-42	42	400
32 7800-54	54	510
32 7800-64	64	615
32 7800-76	76	690
32 7800-89	89	
32 7800-108	108	

CARLY

Код	Подключение OFD (дюйм)	Длина (мм)
EVCYAC 2 S	1/4"	200,0
EVCYAC 3 S	3/8"	221,0
EVCYAC 4 S	1/2"	242,0
EVCYAC 5 S	5/8"	288,0
EVCYAC 6 S	3/4"	318,0
EVCYAC 7 S	7/8"	318,0
EVCYAC 9 S	1 1/8'	360,0
EVCYAC 11 S/MMS	1 3/8"	406,0
EVCYAC 13 S	1 5/8"	572,0
EVCYAC 17 S/MMS	2 1/8'	560,0
EVCYAC 21 S	2 5/8"	670,0
EVCYAC 25 S	3 1/8"	760,0
EVCYAC 29 S	3 5/8"	895,0
EVCYAC 33 S	4 1/8"	930,0

7. МАСЛООТДЕЛИТЕЛИ

CASTEL

Код	Подключение ODS	
	Ø (дюйм)	Ø (мм)
5540/5	5/8″	-
5540/7	7/8″	-
5540/9	1 3/8″	-
5540/11	1 3/8″	-
5540/13	1 5/8″	-
5540/M42	-	42

ALCO

Код	Подключение ODS	Подключение ODS	
		Ø (дюйм)	Ø (мм)
OSH-404	881 598	1/2"	-
OSH-405	881 599	5/8"	-
OSH-407	881 600	7/8"	-
OSH-409	881 792	1 1/8"	-
OSH-411	881 794	1 3/8"	-
OSH-413	881 856	1 5/8"	-
OSH-611	881 940	1 3/8"	-
OSH-613	881 953	1 5/8"	-
OSH-642	889 022	-	42
OSH-617	881 970	2 1/8"	-
OSH-404	881 860	1/2"	-
OSH-405	881 861	5/8"	-
OSH-407	881 862	7/8"	-
OSH-409	881 863	1 1/8"	-
OSH-411	881 938	1 3/8"	-
OSH-413	881 939	1 5/8"	-
OSH-613	881 971	1 5/8"	-
OSH-617	881 972	2 1/8"	-

8. АВТОМАТИКА УПРАВЛЕНИЯ

8.1. КОНТРОЛЛЕРЫ

8.1.1. DIXELL

Тип	Напряжение	Датчик	Реле				Монтаж
			Компрессор	Оттайка	Вентилятор	Дополн. / освещение	
IC111CX 0	12В						В панель
XR10CX 5	230В	PTC/NTC	20(8)A 250 В				В панель
XR170C 1	24В	PTC/NTC	8(3)A 250 В	8(3)A 250 В	8(3)A 250 В	8(3)A 250 В	В панель
XR170D 5	230В	PTC/NTC	8(3)A 250 В	8(3)A 250 В	8(3)A 250 В	8 A 250 В	Направляющая DIN
XR20CX 520A	230В	PTC/NTC	20(8)A 250 В				В панель
XR30CX 5	230В	PTC/NTC	20(8)A 250 В			8(3)A 250 В	В панель
XR60CX 520A	230В	PTC/NTC	20(8)A 250 В	8(3)A 250 В	8(3)A 250 В		В панель
XR60D 5	230В	PTC/NTC	20(8)A 250 В	8(3)A 250 В	8(3)A 250 В		Направляющая DIN
XR70CX 5	230В	PTC/NTC	16(5)A	8(3)A 250 В	5A 250 В	8(3)A 250 В	В панель
XR80C 5	230В	PTC/NTC	20(8)A 250 В				В панель
XW20LS	230В	PTC/NTC	20(8)A 250 В				В панель
XW60LS	230В	PTC/NTC	20(8)A 250 В	8(3)A 250 В	(8)A 250 В		В панель

8.1.2. ELIWELL

Тип	Напряжение	Датчик	Реле				Монтаж
			Компрессор	Оттайка	Вентилятор	Дополн. / освещение	
EWDR 983/CS LX	230В	PTC/NTC	16A 250В	8A 250В		12В…/24mA	Направляющая DIN
EWDR 984	230В	PTC/NTC	16A 250В	8A 250В	8A 250В	12В…/24mA	Направляющая DIN
DR 4010	12В	PTC/NTC	8A 250В				Направляющая DIN
ID 961	230В	PTC/NTC	16A 250В				В панель
ID 974	230В	PTC/NTC	8A 250В	8A 250В	5A 250В		В панель
ID 974 LX	12В	PTC/NTC	8A 250В	8A 250В	5A 250В		В панель
ID 974 LX	230В	PTC/NTC	8A 250В	8A 250В	5A 250В		В панель

Eliwell продолжение таблицы

ID 961	230В	PTC/NTC	16A 250В				В панель
ID 974	12В	PTC/NTC	16A 250В	8A 250В	8A 250В		В панель
IC 915/R U	230В	EWHS	8A 250В				В панель
EM 300 NTC	230В	PTC/NTC					В панель

8.1.3. CAREL

КОНТРОЛЛЕРЫ С ТЕМПЕРАТУРНЫМИ ДАТЧИКАМИ

Тип	Напря-жение	Дат-чики	Реле						Монтаж
			Компрес-сор	Оттайка	Вентилятор	Дополн. / освещение	Часы	IR дат-чик	
IR33C00N00	12В	2	16(A) NTC	8(A)	8(A)	8(A)			В панель
IR33C0LB00	12-24В	2	16(A) NTC	8(A)	8(A)	8(A)	✓	✓	В панель
IR33C0LN00	12-24В	2	16(A) NTC	8(A)	8(A)	8(A)			В панель
IR33F0EN00	230В	2NTC	8(A)	8(A)	5(A)				В панель
IR33Y00N00	12В	2	16(A)	8(A)					В панель
IR33S00N00	12В	1	16(A)						В панель
IR33S0EN00	230В	2NTC	8(A)						В панель
IR33S0LN00	12-24В	1	16(A)						В панель
DN33SOLR00	12/24В	1	16(A)					✓	Направляющая DIN
DN33COLR00	12/24В	2	16(A)	16(A)	8(A)	8(A)		✓	Направляющая DIN
DN33F0EN00	230В	2	16(A)	16(A)	8(A)				Направляющая DIN
DN33S0EN00	230В	2	16(A)						Направляющая DIN
PJEZC00000	230В	2NTC	8(A)	8(A)	8(A)				В панель
PJEZS00000	230В	2NTC	8(A)						В панель

КОНТРОЛЛЕРЫ С ДАТЧИКАМИ ДАВЛЕНИЯ

Тип	Напря-жение	Датчики	Реле	Цифровой выход	Зуммер	IR датчик	Монтаж
DN33Z9HR20	230 В	NTC/ PTC/ PT1000/ PT100	4 реле	4	✓	✓	Направляющая DIN
DN33Z9MR20	24 В		4 реле	4	✓	✓	Направляющая DIN
DN33W9HR20	115-230 В		2 реле	2	✓	✓	Направляющая DIN
DN33W9MR20	24 В		2 реле	2	✓	✓	Направляющая DIN
IR33Z9HR20	230 В		4 реле	4	✓	✓	В панель
IR33Z9MR20	24В		4 реле	4	✓	✓	В панель

КОНТРОЛЛЕРЫ MASTER CELLA

Тип	Напря-жение	Датчики	Реле					
			Компрессор	Оттайки	Вентилятор	Дополн. / освещение	Часы	IR дат-чик
MD33D0EN00	230 В	2NTC	16(A)	16(A)	8(A)	8(A), 16(A)		
MD33D5EN00	230 В	2NTC	30(A)	16(A)	8(A)	8(A), (2Hp)		

PCO3 КОНТРОЛЛЕРЫ

Тип	Описание
PCO3000BSO	Периферийный контроллер CO3 маленький (8) с интегрированным дисплеем
PCO3000BMO	Периферийный контроллер CO3 средний (14) с интегрированным дисплеем
PCO3000BLO	Периферийный контроллер CO3 большой (18) с интегрированным дисплеем

PCO3CONOSO	Разъем периферийного контроллера CO3 маленький
PCO3CONOMO	Разъем периферийного контроллера CO3 средний
PCO3CONOLO	Разъем периферийного контроллера CO3 большой

8.2. ДАТЧИКИ

ДАТЧИКИ ТЕМПЕРАТУРЫ

Тип		Описание
NTC	NTC015HP00	IP67, 1.5 м, -50T105 °C
	NTC015HT00	IP55, 1.5 м, 0T150 °C
	NTC015WF00	IP67, 1.5 м, -50T105 °C
	NTC015WP00	IP68, 1.5 м, -50T105 °C
	NTC030HT00	IP55, 3 м 0T150 °C
	NTC030WF00	IP67, 3 м, -50T105 °C
	NTC030WP00	IP68, 3 м, -50T105 °C
	NTC060HP00	IP67, 6 м, -50T105 °C
	NTC060WP00	IP68, 6 м, -50T105 °C
	NTC120WP00	IP68, 12 м, -50T105 °C
	NTC030HP000	IP67, 3 м, -50T105 °C
PTC	PTC015000	IP65, 1.5 м, 0T150 °C
	PTC015W000	IP65, 1.5 м, -50T100 °C
PT	PT100000A1	IP65, 6 x 100 мм -50T250 °C
	PT1030HF01	IP67, 3 м, -50T105 °C
	PT1060HF01	IP67, 6 м, -50T105 °C

ДАТЧИКИ ДАВЛЕНИЯ

Тип	Описание
SPKT0013R0	0 до 5 В DC,- -1 до 9,3 бар (0 до 150 фунт/кв.дюйм абсолютный)
SPKT0013R1	0 до 5 В DC,- -1 до 9,3 бар (0 до 150 фунт/кв.дюйм абсолютный)
SPKT0021C0	-0.5 до 7 бар, 4 до 20 мА (7 до 116 фунт/кв.дюйм абсолютный)
SPKT0031C0	0 до 30 бар, 4 до 20 мА (15 до 450 фунт/кв.дюйм абсолютный)
SPKT0021D0	-0,5 до 7 бар, 4 to 20 мА (7 до 116 фунт/кв.дюйм абсолютный)
SPKT0041D0	0 до 30 бар, 4 до 20 мА (15 до 450 фунт/кв.дюйм абсолютный)

Разъем датчика давления

SPKC002300	IP55, 2 м
SPKC005300	IP55, 5 м

8.3. ТРАНСФОРМАТОРЫ

ALCO

Код	Описание
804332	ECT-523 230 В/24 В, 20 ВА

CAREL

Код	Описание
TRA0030000	230 В / 12-24 В, 3 ВА
TRA0060000	230 В / 12-24 В, 5 ВА

8.4. РЕЛЕ ДАВЛЕНИЯ

8.4.1. РЕЛЕ DANFOSS

Мо-дель	Код	Низкое давле-ние (LP)		Высокое давление(HP)		Сброс		Подклю-чение
		Пределы давления (бар)	Δ p (бар)	Пределы давления (бар)	Δp (бар)	LP	HP	
KP1	060-110166	-0.2...7.5	0.7...4.0	-	-	Автомат.	-	Резьбовое 1/4"
KP1	060-110366	-0.9...7.5	0.7...4.0	-	-	Ручное	-	
KP5	060-117166	-	-	8...32	1.8...6.0	-	Автомат.	
KP5	060-117366	-	-	8...32	3	-	Ручное	
KP15	060-126566	-0.2...7.5	0.7...4.0	8...32	4	Автомат.	Автомат.	

8.4.2. ДИФФЕРЕНЦИАЛЬНЫЕ РЕЛЕ ДАВЛЕНИЯ MP

Модель	Код	Низкое давление (LP)		Время задержки (с)	Подключение
		Пределы давления (бар)	Δ p (бар)		
MP54	060B016866	-1...12	0.65	90	Резьбовое 1/4"
MP54	060B016966	-1...12	0.65	120	
MP55	060B017266	-1...12	0.3...4.5	90	
MP55	060B017366	-1...12	0.3...4.5	120	

8.4.3. РЕЛЕ RANCO

Код	Низкое давление (LP)		Высокое давление(HP)		Сброс		Подключение
	Пределы давления (бар)	Δ p (бар)	Пределы давления (бар)	Δp (бар)	LP	HP	
O16-H6703	-0.3…7	0.6…4	-	-	Автомат.	-	7/16″ - 20 UNF male
O16-H6750	-	-	-7…30	2…8	Автомат.	-	7/16″ - 20 UNF male
O16-H6751	-	-	-7…30	3.2	Ручное	-	7/16″ - 20 UNF male
O17-H4758	7…30	-0.3…7	4	0.6…4	Автомат.	Автомат.	7/16″-20 UNF male

8.4.4. РЕЛЕ ALCO

Модель	Код	Диапазон регулировок		Нижняя установка (бар)	Заводская настройка (бар)	Подключение
		Верхняя установка (бар)	Разность (бар)			
PS1-A3A	4370700	-0,5 … 7	0,5 … 5	-9,0	3,5/4,5	7/16″/ -20UNF
PS1-R3A	4350100	-0,5 … 7	Внешний сброс ~1 бар выше установленного значения	-9,0	3,5	7/16″/ -20UNF
PS1-A5A	4350500	6 ... 31	2 ... 15	3	16/20	7/16″/ -20UNF
PS1-R5A	4350700	6 ... 32	Внешний ручной сброс LP ~3 бар ниже установленного значения	-	20	7/16″/ -20UNF

Модель	Код	Диапазон регулировок				Заводская настройка (бар)		Подключение
		Верхняя установка (бар)		Разность (бар)				
		LP	HP	LP	HP	LP		
PS2-A7A	4353400	-0,5 … 7	6 … 31	0,5[a] … 5	~4 бар фиксированный	3,5/4,5	20	7/16″/ -20UNF
PS2-L7A	4351100	-0,5 … 7	6 … 31	0,5[a] … 5	Внешний сброс ~4 бар ниже установленного значения	3,5/4,5	20	7/16″/ -20UNF
PS2-R7A	4351300	-0,5 … 7	6 … 31	Внешний сброс ~1 бар выше установленного значения	-	3,5	20	7/16″/ -20UNF

8.5. ТЕРМОСТАТЫ

Модель	Код	Пределы температур	Капилляр
UT72	060H1101	-35 ÷ +35 ˚C	1,5 м
F 2000		-35 ÷ +35 ˚C	2,5 м
F 2000		-35 ÷ +35 ˚C	1,5 м
A 2000		-35 ÷ +35 ˚C	0,15 м

Модель	Код	Описание	Капилляр
Nr. 05	077B7005	1 - режим 21/-32,5 °C 2 - режим 7,5/-15 °C	2,3 м
Nr. 07	777B7007	1 - режим 24/-34,5 °C 2 - режим 10/-17 °C	2,3 м
Nr. 08	077B0155	1 - режим -1,0/-8,5 °C 2 - режим 11,5/6,0 °C	2,0 м
	077B7008	1 - режим -1,0/-8,5 °C 2 - режим 10,5/5,2 °C	2,0 м
K59-P3131		1 - режим +2/-26 °C 2 - режим +2/-15,5 °C	2,0 м
K59-H1303		1 - режим +4,5/-21 °C 2 - режим +4,5/-6,5 °C	2,0 м

9. ФИЛЬТРЫ И ВСТАВКИ ДЛЯ РАЗБОРНЫХ ФИЛЬТРОВ

9.1. ФИЛЬТРЫ – ОСУШИТЕЛИ

DANFOSS

Модели	Подключение	Ёмкость (см³)
DCL 052	1/4" SAE	51
DCL 053	3/8" SAE	51
DCL 082	1/4" SAE	66
DCL 083	3/8" SAE	66
DCL 084	1/2" SAE	66
DCL 084S	12 мм ODS	104
DCL 162	1/4" SAE	122
DCL 163	3/8" SAE	122
DCL 164	1/2" SAE	122
DCL 165	5/8" SAE	122
DCL 303	3/8" SAE	224
DCL 304	1/2" SAE	224
DCL 305	5/8" SAE	224
DML 032S	1/4" ODS	41
DML 052S	1/4" ODS	67
DML 082	1/4" SAE	66
DML 082S	1/4" ODS	104
DML 083S	10 мм ODS	104
DML 084S	1/2"	104
DML 163S	10 мм ODS	234
DML 164S	1/2" ODS	234
DML 165S	5/8" ODS	234
DML 304S	1/2"	494
DML 305S	5/8"	494
DML 307S	7/8"	494

CASTEL

Модель	Подключение			Ёмкость (см^3)	Размеры (мм)	
	SAE	ODS				
		Ø (дюйм)	Ø (мм)		Ø D	L
4203/2	1/4″	-	-	50	52	103
4203/2S	-	1/4″	-	50		94
4203/3	3/8″	-	-	50		111
4205/2	1/4″	-	-	80		119
4205/2S	-	1/4″	-	80		110
4205/3	3/8″	-	-	50		127
4208/2	1/4″	-	-	130		146
4208/2S	-	1/4″	-	130		137
4208/3	3/8″	-	-	130		158
4208/3S	-	3/8″	-	130		139
4208/4	1/2″	-	-	130		162
4208/4S	-	1/2″	-	130		146
4216/3	3/8″	-	-	250	73	166
4216/4	1/2″	-	-	250		174
4216/4S	-	1/2″	-	250		158
4216/5	5/8″	-	-	250		183
4216/5S	-	5/8″	-	250		166
4216/M10S	-	-	10	250		166
4216/M12S	-	-	12	250		174
4230/3	3/8″	-	-	500		245
4230/3S	-	3/8″	-	500		230
4230/4	1/2″	-	-	500		253
4230/4S	-	1/2″	-	500		237
4230/5	5/8″	-	-	500		262
4232/5S		5/8″	-	500		179
4241/5	5/8″	-	-	670	91	231
4241/5S	-	5/8″	-	670		214
4241/6	3/4″	-	-	670		232
4241/6S	-	3/4″	-	670		219
4241/7S	-	7/8″	-	670		219
4275/6S	-	3/4″	-	1340		378
4275/7S	-	7/8″	-	1340		378
4275/9S	-	1 1/8″	-	1340		378

ALCO

Серия ADK

Модель	Подключение		Ёмкость (см^3)
	SAE	ODF	
ADK-032	1/4", 6 мм	-	50
ADK-036MMS	-	6 мм	50
ADK-0510MMS	-	10 мм	80
ADK-052	1/4", 6 мм	-	80
ADK-053	3/8", 10 мм	-	80
ADK-056MMS	-	6 мм	80
ADK-0810MMS	-	10 мм	130
ADK-0812MMS	-	12 мм	130
ADK-082	1/4", 6 мм	-	130
ADK-083	3/8", 10 мм	-	130
ADK-084	1/2", 12 мм	-	130
ADK-1610MMS	-	10 мм	250
ADK-1612MMS	-	12 мм	250
ADK-163	3/8", 10 мм	-	250
ADK-164	1/2", 12 мм	-	250
ADK-164S	-	1/2" (12 мм)	250
ADK-165	5/8", 16 мм	-	250
ADK-165S	-	5/8" (16 мм)	250
ADK-307S	-	7/8" (22 мм)	500

Серия FDB

Модель	Подключение		Ёмкость (см^3)
	SAE	ODF	
FDB-032	1/4"	-	50
FDB-032S	-	1/4"	50
FDB-052	1/4"	-	80
FDB-052S	-	1/4"	80
FDB-053	3/8"	-	80
FDB-053S	-	3/8"	80
FDB-082	1/4"	-	130
FDB-082S	-	1/4"	130
FDB-083	3/8"	-	130
FDB-083S	-	3/8"	130
FDB-084	1/2"	-	130
FDB-084S	-	1/2"	130
FDB-163	3/8"	-	250
FDB-163S	-	3/8"	250
FDB-164	1/2"	-	250
FDB-164S	-	1/2"	250
FDB-165	5/8"	-	250
FDB-165S	-	5/8"	250
FDB-304	1/2"	-	500
FDB-304S	-	1/2"	500
FDB-305	5/8"	-	500
FDB-305S	-	5/8"	500
FDB-307S	-	7/8"	500
FDB-415	5/8"	-	670
FDB-517S	-	7/8"	670

Серия BFK

Модель	Подключение		Ёмкость (см^3)
	SAE	ODF	
BFK 052	1/4"	-	80
BFK-052S	-	1/4"	80
BFK 083	3/8"	-	130
BFK-083S	-	3/8"	130
BFK-084	3/8"	-	130
BFK-084S	-	1/2"	130
BFK-163	3/8"	-	250
BFK-163S	-	3/8"	250
BFK 164	1/2"	-	250
BFK- 164S	-	1/2"	250
BFK-165S	-	5/8"	250
BFK-305S	-	5/8"	500
BFK-307S	-	7/8"	500
BFK-309S	-	1 1/8"	500

REFWORLD

Модель	Подключение		Размеры (мм)	
	SAE	ODF	Ø D	L
RWM-032	-	1/4"	41,402	111,252
RWM-032S	1/4"	-		97,282
RWM-033	-	3/8"		118,618
RWM-033S	3/8"	-		103,124
RWM-052	-	1/4"	67,056	106,172
RWM-052S	1/4"	-		112,776
RWM-053	-	3/8"		130,302
RWM-053S	3/8"	-		114,3
RWM-082	-	1/4"	67,056	143,002
RWM-082S	1/4"	-		133,35
RWM-083	-	3/8"		150,876
RWM-083S	3/8"	-		134,874
RWM-084	-	1/2"		157,226
RWM-084S	1/2"	-		136,652
RWM-163	-	3/8"	67,056	174,752
RWM-163S	3/8'	-		158,75
RWM-164	-	1/2"		179,324
RWM-164S	1/2"	-		160,274
RWM-165	-	5/8"		190,5
RWM-165S	5/8"	-	80,01	166,624
RWM-304	-	1/2"		250,952
RWM-304S	1/2"	-		230,124
RWM-305	-	5/8"		261,874
RWM-305S	5/8"	-		236,474
RWM-306S	3/4"	-		245,872
RWM-307S	7/8"	-		250,952
RWM-309S	1 1/8"	-		264,668

9.2. ВСТАВКИ ФИЛЬТРОВ

КОРПУСА ФИЛЬТРОВ CASTEL

Модель	Подключение	Ёмкость (см³)	Размеры			Вес (г)
			Ø D_1	Ø D_2	H	
4411/5A	5.8"	800	121	149	235	5360
4411/7A	7/8″	800	121	149	241	5405
4411/9A	1 1/8″	800	121	149	241	5395
4411/11A	1 3/8″	800	121	149	246	5464
4411/M42A	42 (мм)	800	121	149	258	5410
4411/9C	1 1/8″	820	121	149	241	5375
4411/11C	1 3/8″	820	121	149	246	5435
4411/M42C	42 (мм)	820	121	149	258	5410
4411/17C	2 1/8″	820	121	149	249	5585
4411/21C	2 5/8″	820	121	149	273	6030
4421/21C	2 5/8″	1850	163	200	308	12000

КОРПУСА ФИЛЬТРОВ REFWORLD

Модель	Подключение ODF	Число вставок	Ø D	H
RW-CS-487T	7/8"	1	114.3	241.3
RW-CS-489T	1 1/8"	1		238.252
RW-CS-4811T	1 3/8"	1		247.65
RW-CS-4813T	1 5/8"	1	114.3	243.84
RW-CS-4817T	2 1/8"	1	114.3	251.46

ВСТАВКИ ФИЛЬТРОВ CASTEL

Модель	Описание	Размеры			Вес (г)
		Ø D_1	Ø D_2	H	
4490/A	100% молекулярного сита с прокладками H48	47	96	140	670
4490/AA	80% молекулярного сита 20% активированного алюминия с прокладками H48	47	96	140	670
4495/C	Механическая вставка фильтра H48	60	87	138	480
4496/C	Механическая вставка фильтра H100	80	113	168	750
4491/A	100% молекулярного сита с прокладками H100	53	122	165	1350
4491/AA	80% молекулярного сита, 20% алюминия H100	53	122	165	1350

ВСТАВКИ ФИЛЬТРОВ REFWORLD

Модель	Ø D_1	Ø D_2	H
RWLD-48	47	97	140
RWLH-48	47	97	140
RWSF-48	-	95	140

ВСТАВКИ ФИЛЬТРОВ DANFOSS

Модель	Описание	Размеры			Вес (г)
		Ø D_1	Ø D_2	H	
48-DN	80% молекулярного сита и 20% активированного алюминия	44	93,5	138,4	600
48-DA	30% молекулярного сита, 70% активированного алюминия	44	93,5	138,4	796
48-DM	100% молекулярного сита	44	93,5	138,4	828
48-F	Механическая вставка фильтра	-	-	-	170

9.3. ФИЛЬТРЫ ДЛЯ МАСЛА

CARLY

Модель	Подключение SAE	Размеры (мм)	
		Ø D	L
HCYF 53	3/8"	54	127,0
PCHA 83	3/8"	93	140,0
HYDROIL 163	3/8"	93	185

CASTEL

Модель	Подключение			Размеры (мм)	
	SAE	ODS			
		Ø (дюйм)	Ø (мм)	Ø D	L
4510/3	3/8"			52	110
4510/4	1/2"			76	174
4520/3		3/8"		52	109
4520/M10			10		
4520/M12			12		113
4520/4		1/2"			122
4520/5		5/8"	16		126
4520/M18			18	76	170

9.4. КАПИЛЛЯРНЫЕ ФИЛЬТРЫ И ТРУБКИ

CASTEL

Модель	Вес (г)	Размеры (мм)	
		Ø D	L
RW-CFD B-10	10	19	95
RW-CFD B15	15	19	120
RW-CFD B-20	20	24	111
RW-CFD B30	30	24	140
RW-CFD B40	40	25	170

CASTEL

Модель	Размеры (мм)
32 71100-06	0,6 мм - 2 мм
32 71100-07	0,7 мм - 2 мм
32 71100-08	0,8 мм - 2 мм
32 71100-09	0,9 мм - 2 мм
32 71100-10	1 мм - 2,2 мм
32 71100-31	1 мм - 3 мм
32 71100-11	1,1 мм - 2,5 мм
32 71100-12	1,1 мм - 2,6 мм
32 71100-125	1,25 мм - 2,6 мм
32 71100-14	1,4 мм - 2,7 мм
32 71100-15	1,5 мм - 2,7 мм
32 71100-16	1,6 мм - 3 мм
32 71100-18	1,8 мм - 3 мм
32 71100-20	2 мм - 3,5 мм
32 71100-22	2,2 мм - 3,9 мм
32 71100-23	2,3 мм - 3,9 мм
32 71100-25	2,5 мм - 4 мм
32 71100-30	3 мм - 4,8 мм
32 TC-26	0,7 мм x 2,0 мм
33 TC-31	0,8 мм x 2,0 мм
34 TC-42	1,0 мм x 2,0 мм
35 TC-44	1,1 мм x 2,3 мм
36 TC-49	1,25 мм x 2,45 мм
37 TC-55	1,4 мм x 2,6 мм
38 TC-59	1,5 мм x 2,6 мм
39 TC-70	1,8 мм x 3,0 мм
40 TC-80	2 мм x 3,0 мм

10. КОМПОНЕНТЫ ДЛЯ ХОЛОДИЛЬНЫХ КАМЕР

10.1. КЛАПАНЫ КОМПЕНСИРУЮЩИЕ ДАВЛЕНИЕ

Код	Напря-жение	Мощность	Монтаж
2220	220 В	8 Вт	Монтаж в стену
223002	220 В	40 Вт	Монтаж в стену
223102	220 В	25 Вт	Монтаж в потолок

КОМПЕНСИРУЮЩИЙ ДАВЛЕНИЯ КЛАПАН (ТЕМПЕРАТУРА В КАМЕРЕ Т= - 30 °С)

Код	Объём камер В, м³			
	25-75 м³	100-150 м³	200-1000 м³	2000-3000 м³
2220	1	2		
223002			1	2
223102			1	2

11. ВЕНТИЛЯТОРЫ

11.1. ДВИГАТЕЛИ ВЕНТИЛЯТОРОВ

Код	Мощность, Вт	Напряжение, В	Частота, Гц	Скорость, об/мин.	Диаметр крыльчатки, мм
VNT5	5	220-240	50	1300	200
VNT10	10	220-240	50	1300	230
VNT16	16	220-240	50	1300	254
VNT18	18	220-240	50	1300	254
VNT25	25	220-240	50	1300	300
VNT34	34	220-240	50	1300	300

ДВИГАТЕЛИ ВЕНТИЛЯТОРОВ EBM

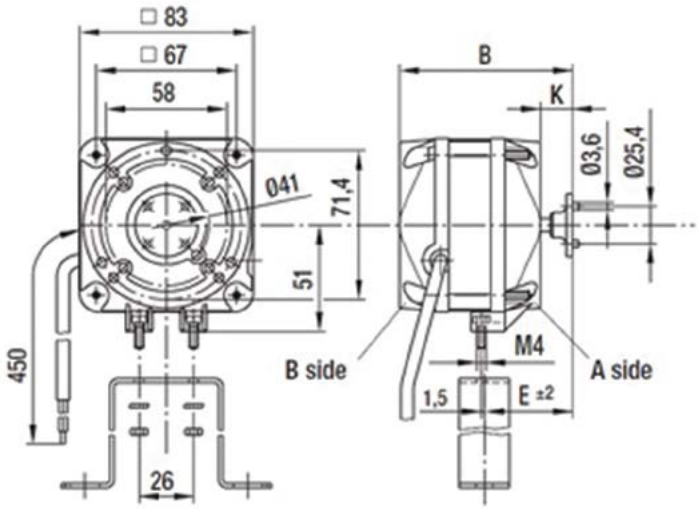

Код	Мощность, Вт	Напря-жение, В	Частота, Гц	Скорость, об./мин.	Диаметр крыльчатки, мм	Размеры (мм)			
						A	B	F	K
EBM5	5	230	50	1300	200	48,5	76	12	15
EBM10	10	230	50	1300	230	48,5	82	10	15
EBM16	16	230	50	1300	254	48,5	87	10	15
EBM25	25	230	50	1300	300	49,0	103	10	15
EBM34	34	230	50	1300	300	66,0	125	10	33

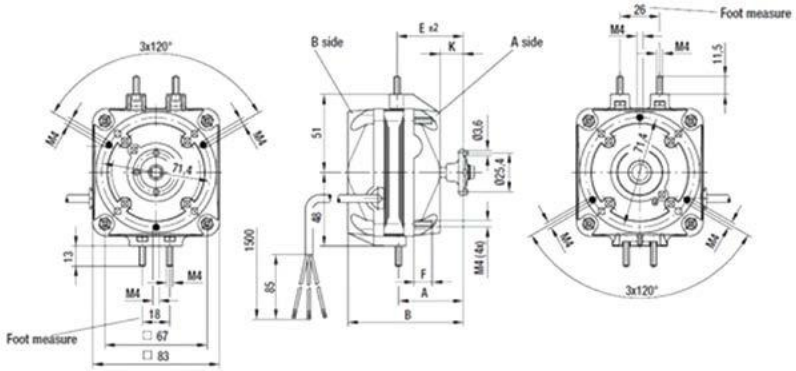

Код	Мощность, Вт	Напря-жение, В	Частота, Гц	Скорость, об./мин.	Диаметр крыльчатки, мм	Размеры (мм)				
						A	B	F	K	E
EBM5/1	5	230	50	1300	200	43	76	12	15,0	43,5
EBM10/1	10	230	50	1300	230	49	82	10	15,0	43,5
EBM16/1	16	230	50	1300	254	54	87	10	15,0	43,5
EBM25/1	25	230	50	1300	300	69	103	10	15,5	44,0
EBM34/1	34	230	50	1300	300	92	125	10	33,0	61,0

11.2. КРЫЛЬЧАТКИ

Вентилятор вытяжные		Вентилятор надувные	
Код	Диаметр, (мм)	Код	Диаметр, (мм)
S-154	154	S-154-B	154
S-172	172	S-172-B	172
S-200	200	S-200-B	200
S-230	230	S-230-B	230
S-250	250	S-250-B	250
S-254	254	S-254-B	254
S-300	300	S-300-B	300

11.3. КРЕПЛЕНИЯ ДЛЯ УСТАНОВКА ДВИГАТЕЛЕЙ

Код	Размеры, (мм)	
	Высота	Ширина
H72	72	24
H84	84	24
H109	109	40

11.4. КОЛЬЦО КРЕПЛЕНИЯ ДВИГАТЕЛЯ

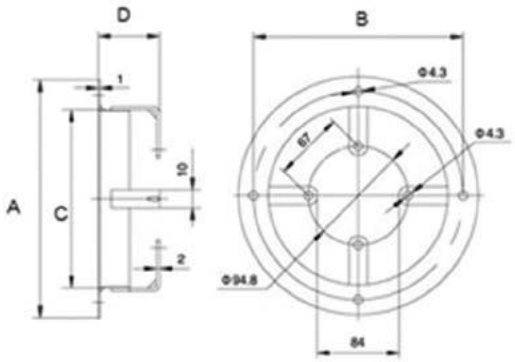

Код	Размеры (мм)			
	A	B	C	D
RING-154	200	190	162	48
RING-172	222	208	180	48
RING-200	246	236	208	48
RING-230	276	266	238	48
RING-254	300	290	262	48
RING-300	356	344	308	48

11.5. РЕШЕТКА ВЕНТИЛЯТОРА

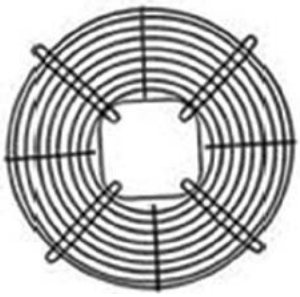

Код	Диаметр крыльчатки, мм	Высота решетки, мм
2301-154	154	17
2301-172-11	172	11
2301-172-17		17
2301-172-26		26
2301-200-17	200	17
2301-200-26		26
2301-200-35		35
2301-230	230	26
2301-254-17	254	17
2301-254-26		26
2301-254-31		31
2301-300-17	300	17
2301-300-46		46

Код	Диаметр крыльчатки, мм	Высота решетки, мм
2400-172-11	172	11
2400-172-26	172	26
2400-200	200	26
2400-230-17	230	17
2400-230-26		26
2400-254-25	254	25
2400-254-36		36
2400-300-36	300	36
2400-300-50		50

11.6. КВАДРАТНЫЕ ВЕНТИЛЯТОРЫ

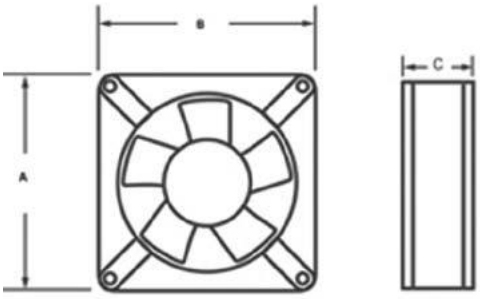

Код	Мощность (Вт)	Напряжение (В)	Сила тока (А)	Частота (Гц)	Поток воздуха куб. фут/мин.	Размеры (мм)		
						A	B	C
RW-SPB9225HBL	12/14	220-240	0,09/0,08	50	32/40	92	92	25
RW-SPB9238HBL	18/17	220-240	0,12/0,11	50	50/54	92	92	38
RW-SPB12025HBL	19/18	220-240	0,08/0,75	50	38/42	120	120	25
RW-SPB12038HBL	26/23	220-240	0,14/0,13	50	90/100	120	120	38

11.7. ТУРБИННЫЕ ВЕНТИЛЯТОРЫ

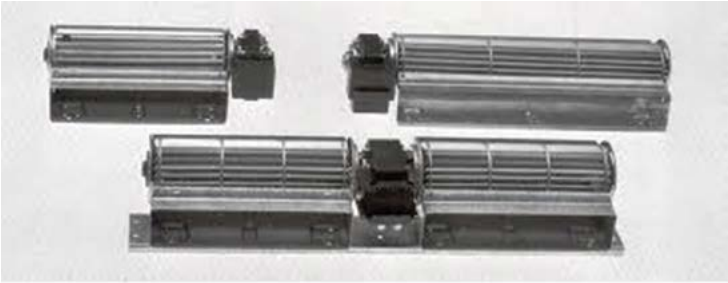

Код	Описание	Мощность, Вт	Напря-жение, В	Частота, Гц	Длина турбины, мм	Число турбин
3220-18010L	Левое вращение	27	220-240	50	180	1
3220-18010P	Левое вращение	27	220-240	50	180	1
3220-18020	Двухстороннее вращен.	29	220-240	50	180	2
3220-24010L	Левое вращение	28	220-240	50	240	1
3220-24010P	Левое вращение	28	220-240	50	240	1
3220-24020	Двухстороннее вращен.	36	220-240	50	240	2

11.8. ОСЕВЫЕ ВЕНТИЛЯТОРЫ

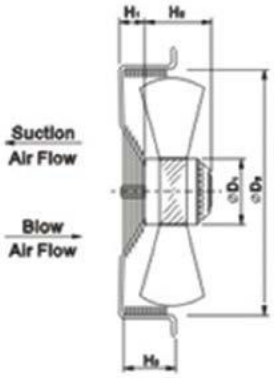

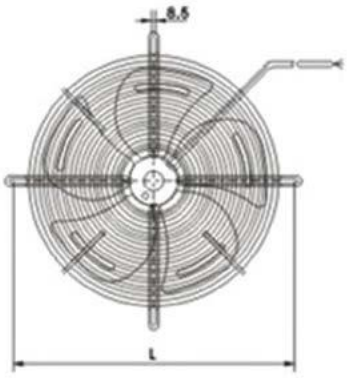

Код	Напря-жение, (В)	Час-тота, (Гц)	Сила тока (А)	Мощ-ность, (Вт)	Ско-рость, об./мин.	Поток воз-духа, м³/час.	Уровень шума, дБ(А)	Размеры (мм)					
								H_1	H_2	H_3	L	D_1	D_2
RWAF-4E-200	220	50	0,2	29	1350	450	40	30	62	46	260	92	225
RWAF-4E-250	220	50	0,25	60	1400	1450	55	30	76	70	320	92	275
RWAF-4E-300	220	50	0,37	80	1400	1750	58	30	87	80	360	92	325
RWAF-4E-350	220	50	0,7	150	1380	3000	62	30	110	80	360	102	375
RWAF-4D-350	380	50	0,35	150	1380	3000	62	30	110	80	360	102	375
RWAF-4E-400	220	50	0,8	180	1380	4420	67	31	125	90	470	102	425
RWAF-4D-400	380	50	0,42	180	1380	4550	67	30	125	90	470	102	425
RWAF-4E-450	220	50	1,13	250	1350	5600	70	31	137	90	522	102	475
RWAF-4D-450	380	50	0,53	250	1360	5500	70	30	137	90	522	102	475
RWAF-4E-500	220	50	1,75	400	1300	6000	71	31	138	90	570	138	525
RWAF-4D-500	380	50	0,7	400	1300	6200	71	30	138	90	570	138	525
RWAF-4D-630	380	50	1,55	800	1340	13000	78	30	151	100	736	138	658

ZIEHL- ABEGG

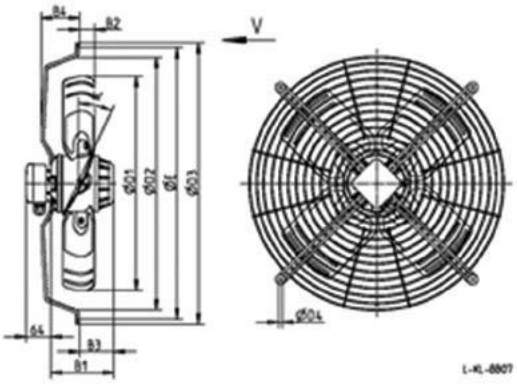

Вытяжные

Код	Напря-жение (В)	Частота (Гц)	Мощ-ность (Вт)	Скорость (об./мин.)	Поток воздуха (м³/час)	Диаметр вентилятора (мм)
FE035-4EK.OF.V7	230 В	50	200	1400	3150	350
FN040-4EK.0F.V7P1	230 В	50	240	1350	3800	400
FN045-4EK.4I.V7P1	230 В	50	550	1320	7150	450
FN045-4EK.2F.V7P2	230 В	50	390	1290	5700	450

ZIEHL-ABEGG продолжение таблицы

Код	Напря-жение (В)	Частота (Гц)	Мощ-ность (Вт)	Скорость (об./мин.)	Поток воздуха (м³/час)	Диаметр вентилятора (мм)
FN045-VDK.4F. V7P1	400 В	50	540	1350	7150	450
FN050-4EK.4I.V7P1	230 В	50	830	1310	8950	500
FN050-VDK.4I.V7P1	400 В	50	830	1330	9450	500
FB056-VDK.4I.V4L	400 В	50	840	1360	9600	560
FB063-VDK.4M.V4L	400 В	50	1100	1380	12500	630
Вытяжные, бесшумные вентиляторы						
FN045-6EK.2 F.V7P3	230 В	50	180	1370	4400	450
FN045-SDK.4F. V7.P1	400 В	50	180	1250	4740	450
FN050-06EK.4F. V7P1	230 В	50	300	1330	6450	500
FN050-SDK.4F.V7P1	400 В	50	290	1280	6150	500
Надувные вентиляторы						
FN040-VDW.0F. A7P1	400 В	50	230	4400	3700	400
FN045-VDW.2F. A7P2	400 В	50	350	4740	5630	450
FN050-VDW.4I. A7P1	400 В	50	830	6450	9450	500
FN056-VDK.4M. V7P2	400 В	50	1050	6150	11400	560

EBM

Вытяжные

Код	Напря-жение (В)	Частота (Гц)	Мощ-ность (Вт)	Скорость (об./мин.)	Поток воздуха (м³/час)	Диаметр вентилятора (мм)
S4E-300-AS72-50	230 В	50	62	1380	1800	300
S4E-400-AP02-24	230 В	50	160	1430	4235	400
S4E-450-AU03-01	230 В	50	350	1300	5750	450
S4D-450-AO14-01	400 В	50	480	1360	7050	450
S4E-500-AM03-01	230 В	50	680	1300	8900	500
S4D-500-AM03-01	400 В	50	720	1390	9150	500
S4D-560-AQ01-01	400 В	50	1100	1350	12000	560

12. ЭЛЕКТРОНАГРЕВАТЕЛИ

12.1. ТЭНЫ ДЛЯ ПОДОГРЕВА ДРЕНАЖА

Код	Описание
RW-2	Тэна для подогрева дренажа RW 2м 80 Вт
RW-3	Тэна для подогрева дренажа RW 3 м 120 Вт
RW-4	Тэна для подогрева дренажа RW 4 м 160 Вт
RW-5	Тэна для подогрева дренажа RW 5 м 200 Вт
RW-6	Тэна для подогрева дренажа RW 6 м 240 Вт
RW-7	Тэна для подогрева дренажа RW 7 м 280 Вт
RW-8	Тэна для подогрева дренажа RW 8 м 320 Вт
RW-9	Тэна для подогрева дренажа RW 9 м 360 Вт
RW-10	Тэна для подогрева дренажа RW 10 м 400 Вт
RW-300	Тэна для подогрева дренажа RW 300 м (отрезной) 40 Вт/м

12.2. ТЭНЫ ПОДОГРЕВА КАРТЕРА

Код	Описание
8561069	Тэна подогрева картера 70 Вт 240 В 670 мм
8561105	Тэна подогрева картера 70 Вт 240 В 800 мм
8561161	Тэна подогрева картера 90 Вт 240 В 520 мм
8561025	Тэна подогрева картера 90 Вт 240 В 1206 мм
8055708	Тэна подогрева картера 120 Вт 240 В 711 мм
8055753	Тэна подогрева картера 140 Вт 240 В 711 мм
8055753	Тэна подогрева картера 150 Вт 240 В 711 мм
CCCA006	Тэна подогрева картера 75 Вт 230 В /240 В

13. ИЗОЛЯЦИЯ

13.1. ЛИСТОВАЯ ИЗОЛЯЦИЯ

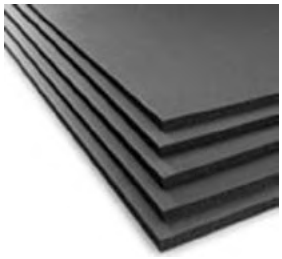

Код	Размеры	м/в коробке
ROLL06/1	06x1x30	30
ROLL09/1	09x1x20	20
ROLL13/1	13x1x14	14
ROLL16/1	16x1x12	12
ROLL19/1	19x1x10	10
ROLL25/1	25x1x8	8
ROLL32/1	32x1x6	6
ROLL40/1	40x1x4	4
ROLL50/1	50x1x4	4

13.2. ТРУБЧАТАЯ ИЗОЛЯЦИЯ

Код	Размеры	м/в коробке	Код	Размеры	м/в коробке	Код	Размеры	м/в коробке
6 мм			9 мм			13 мм		
INSUL06/06	6x6	496	INSUL9/06	9x6	352	INSUL13/06	13x6	180
INSUL06/08	6X8	432	INSUL9/08	9x8	300	INSUL13/10	13x10	172
INSUL06/9	6x9	352	INSUL9/10	9x10	266	INSUL13/12	13x12	162
INSUL06/10	6x10	364	INSUL9/12	9x12	234	INSUL13/15	13x15	136
INSUL06/12	6x12	316	INSUL9/15	9x15	192	INSUL13/18	13x18	118
INSUL06/15	6x15	266	INSUL9/18	9x18	166	INSUL13/22	13x22	98
INSUL06/18	6x18	220	INSUL9/22	9x22	136	INSUL13/25	13x25	78
INSUL06/22	6x22	180	INSUL9/25	9x25	120	INSUL13/28	13x28	78
INSUL06/25	6x25	160	INSUL9/28	9x28	98	INSUL13/32	13x32	58
INSUL06/28	6x28	130	INSUL9/35	9x35	76	INSUL13/35	13x35	58
INSUL06/28	6x28	100	INSUL9/42	9x42	60	INSUL13/42	13x42	48
			INSUL9/48	9x48	50	INSUL13/48	13x48	40
			INSUL9/54	9x54	46	INSUL13/54	13x54	34
			INSUL9/60	9x60	46	INSUL13/60	13x60	32
			INSUL9/64	9x64	46	INSUL13/64	13x64	32
			INSUL9/67	9x67	40	INSUL13/67	13x57	26
			INSUL9/76	9x76	40	INSUL13/70	13x70	26
			INSUL9/89	9x89	36	INSUL13/76	13x76	26
			INSUL9/102	9x102	22	INSUL13/80	13x80	24
			INSUL9/108	9x108	22	INSUL13/89	13x89	24
			INSUL9/114	9x114	22	INSUL13/102	13x102	16
			INSUL9/125	9x125	12	INSUL13/108	13x108	16
			INSUL9/140	9x140	8	INSUL13/114	13x114	16
			INSUL9/160	9x160	6	INSUL13/125	13x125	12
						INSUL13/133	13x133	12
						INSUL13/140	13x140	12
						INSUL13/160	13x160	12
19 мм			25 мм			32 мм		
INSUL19/10	19x10	98	INSUL25x15	25x15	50	INSUL32/15	32x15	32
INSUL19/12	19x12	88	INSUL25x18	25x18	50	INSUL32/18	32x18	32
INSUL19/15	19x15	78	INSUL25x22	25x22	42	INSUL32/22	32x22	32
INSUL19/18	19x18	72	INSUL25/28	25x28	40	INSUL32/28	32x28	24
INSUL19/22	19x22	64	INSUL25/35	25x35	24	INSUL32/35	32x35	22
INSUL19/25	19x25	48	INSUL25/42	25x42	22	INSUL32/42	32x42	16
INSUL19/28	19x28	48	INSUL25/48	25x28	18	INSUL32/48	32x48	12
INSUL19/32	19x32	36	INSUL25/54	25x54	16	INSUL32/54	32x54	12
INSUL19/35	19x35	36	INSUL25/60	25x60	12	INSUL32/60	32x60	10
INSUL19/42	19x42	32	INSUL25/64	25x64	12	INSUL32/64	32x64	10
INSUL19/48	19x48	24	INSUL25/76	25x76	10	INSUL32/67	32x67	8
INSUL19/54	19x54	24	INSUL25/89	25x89	8	INSUL32/70	32x70	8
INSUL19/60	19x60	22	INSUL25/108	25x108	8	INSUL32/76	32x76	8
INSUL19/64	19x64	18	INSUL25/114	25x114	6	INSUL32/80	32x80	8

Трубчатая изоляция продолжение таблицы

Код	Размеры	м/в коробке	Код	Размеры	м/в коробке	Код	Размеры	м/в коробке
19 мм			25 мм			32 мм		
INSUL19/67	19x67	18	INSUL25/140	25x140	4	INSUL32/89	32x89	8
INSUL19/70	19x70	18				INSUL32/102	32x102	8
INSUL19/76	19x76	18				INSUL32/108	32x108	6
INSUL19/80	19x80	14				INSUL32/114	32x114	6
INSUL19/89	19x89	14				INSUL32/125	32x125	4
INSUL19/102	19x102	14				INSUL32/140	32x140	2
INSUL19/108	19x108	12				INSUL32/160	32x160	2
INSUL19/114	19x114	12						
INSUL19/125	19x125	8						
INSUL19/133	19x133	6						
INSUL19/140	19x140	6						
INSUL19/160	19x160	4						

13.3. КЛЕЙ

Код	Описание
IZAIF0500	Клей 0,5 л
IZAIF1000	Клей 1 л
IZAIF2500	Клей 2,5 л
IZSI11001	Растворитель для клеев 1 л

14. ИЗМЕРИТЕЛЬНЫЕ ПРИБОРЫ

14.1. МАНОМЕТРЫ

Код	Давление	Шкала	Диаметр Ø (мм)	Подключения
321120-03	- 1÷ 38 БАР	R22-R404A-R134A-R407C	60	Нижные подсоединение 1/4" SAE
321120-02	-1 ÷ 18 БАР	R22-R404A-R134A-R407C	60	
321120-04	-1 ÷ 38 БАР	R22-R404A-R134A-R407C	60	Заднее подсоединение 1/4" SAE
321120-05	-1 ÷ 18 БАР	R22-R404A-R134A-R407C	60	

14.2. ТЕРМОМЕТРЫ

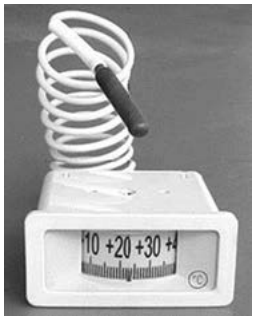

Код	Размеры (мм)	Диапазон температур °C	Длина капилляра (м)
7D.104	Ø 60	-40 / +40	1,5
7D.106	Ø 80	-40 / +40	1,5
7D.108	Ø 100	-40 / +40	1,5
TMP-10	4,5 см X 1,5 см X 2,5 см	-50 / +70	1,5
TMP-58	6 см X 6 см X 2,5 см	-40 / +40	1,0

15. МЕДНЫЕ ТРУБЫ И ФИТИНГИ

15.1. МЕДНЫЕ ТРУБЫ

Код	Диаметр / толщина стенки (мм)
Прямая труба, по 5 м	
H10X1	10x1
H12X1	12x1
H15X1	15x1
H18X1	18x1
H22X1	22x1
H28X1	28x1
H28X1,5	28x1,5
H35X1	35x1
H35X1,51	35x1,5
H35X1.5	35x1,5
H42X1	42x1
H42X1,51	42x1,5
H42X1,51	42x1,5
H54X1,5	54x1,5
H54X51	54x1,5
H54X2	54x2
H64X2	64x2
H76X2	76x2

Код	Диаметр / толщина стенки (мм)
Труба в рулоне (25 м)	
S06X1	6x1
S08X1	8x1
S10X1	10x1
S12X1	12x1
S15X1	15x1
S18X1	18x1
S22X1	22x1
VAMR-6	1/4″
VAMR-10	3/8″
VAMR-12	1/2″
VAMR-15	5/8″
VAMR-19	3/4″
VAMR-22	7/8″
Полужесткая труба (длина 5 м)	
CUP10X1	10x1
CUP12X1	12x1
CUP15X1	15x1
CUP18X1	18x1
CU22X1	22x1
CUP28X1	28x1
CUP35X1,5	35x1,5
CUP42X1,5	42x1,5
CUP-64X2	64x2

15.2. ИЗОЛИРОВАННЫЕ МЕДНЫЕ ТРУБЫ

Код	Диаметр / толщина стенки (мм)
Труба в рулоне (50 м)	
2201	1/4″ x 0,8
2202	3/8″ x 0,8
2203	1/2″ x 0,8
2204	5/8″ x 0,8
2205	3/4″ x 1
2206	7/8″ x 1

15.3. ЗАГЛУШКИ МЕДНЫЕ

Код	Описание
5131-10	Заглушка 10 мм
5131-12	Заглушка 12 мм
5131-15	Заглушка 15 мм
5131-18	Заглушка 18 мм
5131-22	Заглушка 22 мм
5131-28	Заглушка 28 мм
5131-35	Заглушка 35 мм
5131-42	Заглушка 42 мм
5131-54	Заглушка 54 мм
5131-64	Заглушка 64 мм
5131-76	Заглушка 76 мм

15.4. КОЛЕНА МЕДНЫЕ

Код	Описание
5002A-10	Колено медное 90° (V/V) 10 мм
5002A-12	Колено медное 90° (V/V) 12 мм
5002A-15	Колено медное 90° (V/V) 15 мм
5002A-18	Колено медное 90° (V/V) 18 мм
5002A-22	Колено медное 90° (V/V) 22 мм
5002A-28	Колено медное 90° (V/V) 28 мм
5002A-35	Колено медное 90° (V/V) 35 мм
5002A-42	Колено медное 90° (V/V) 42 мм
5002A-50	Колено медное 90° (V/V) 50 мм
5002A-54	Колено медное 90° (V/V) 54 мм
5002A-64	Колено медное 90° (V/V) 64 мм
5002A-76	Колено медное 90° (V/V) 76 мм

504015	Колено медное 45° (V/I) 15 мм
504018	Колено медное 45° (V/I) 18 мм
504022	Колено медное 45° (V/I) 22 мм
504028	Колено медное 45° (V/I) 28 мм
504035	Колено медное 45° (V/I) 35 мм
504042	Колено медное 45° (V/I) 42 мм
504054	Колено медное 45° (V/I) 54 мм

504115	Колено медное 45° (V/V) 15 мм
504118	Колено медное 45° (V/V) 18 мм
504122	Колено медное 45° (V/V) 22 мм
504128	Колено медное 45° (V/V) 28 мм
504132	Колено медное 45° (V/V) 32 мм
504135	Колено медное 45° (V/V) 35 мм
504142	Колено медное 45° (V/V) 42 мм
504150	Колено медное 45° (V/V) 50 мм
504154	Колено медное 45° (V/V) 54 мм
504154A	Колено медное 45° (V/V) 54 мм
504164	Колено медное 45° (V/V) 64 мм
504176	Колено медное 45° (V/V) 76 мм

15.5. МУФТЫ МЕДНЫЕ

Код	Описание
5270-12	Муфта медная (V/V) 12 мм
5270-15	Муфта медная (V/V) 15 мм
5270-18	Муфта медная (V/V) 18 мм
5270-22	Муфта медная (V/V) 22 мм
5270-28	Муфта медная (V/V) 28 мм
5270-35	Муфта медная (V/V) 35 мм
5270-42	Муфта медная (V/V) 42 мм
5270-54	Муфта медная (V/V) 54 мм
5270-64	Муфта медная (V/V) 64 мм
5270-76	Муфта медная (V/V) 76 мм

15.6. ПЕРЕХОДНИКИ МЕДНЫЕ

Код	Описание
5240-10-06	Переходник медный 10-6
5240-12-10	Переходник медный 12-10
5240-15-10	Переходник медный 15-10
5240-15-12	Переходник медный 15-12
5240-18-12	Переходник медный 18-22
5240-18-15	Переходник медный 18-15
5240-22-12	Переходник медный 22-12
5240-22-15	Переходник медный 22-15
5240-22-18	Переходник медный 22-18
5240-28-15	Переходник медный 28-15
5240-28-18	Переходник медный 28-18
5240-28-22	Переходник медный 28-22
5240-35-15	Переходник медный 35-15
5240-35-22	Переходник медный 35-22
5240-35-28	Переходник медный 35-28
5240-42-22	Переходник медный 42-22
5240-42-28	Переходник медный 42-28
5240-42-35	Переходник медный 42-35
5240-54-22	Переходник медный 54-22
5240-54-28	Переходник медный 54-28
5240-54-35	Переходник медный 54-35
5240-54-42	Переходник медный 54-42
5240-64-42	Переходник медный 64-42
5240-64-54	Переходник медный 64-54
5240-76-35	Переходник медный 76-35
5240-76-42	Переходник медный 76-42
5240-76-54	Переходник медный 76-54
5240-76-64	Переходник медный 76-64

15.7. ТРОЙНИКИ МЕДНЫЕ

Код	Описание
5130-06	Тройник медный 6 мм
5130-10	Тройник медный 10 мм
5130-12	Тройник медный 12 мм
5130-15	Тройник медный 15 мм
5130-18	Тройник медный 18 мм
5130-22	Тройник медный 22 мм
5130-28	Тройник медный 28 мм
5130-35	Тройник медный 35 мм
5130-42	Тройник медный 42 мм
5130-54	Тройник медный 54 мм
5130-64	Тройник медный 64 мм
5130-76	Тройник медный 76 мм

ДЛЯ ЗАМЕТОК

ДЛЯ ЗАМЕТОК

ДЛЯ ЗАМЕТОК